ファンクション門柱1型

取付説明書

●このたびは、東洋エクステリア製品をお買いあげいただきましてまことにありがとうございます。
●正しく施工、組付をしていただく為に、施工前に必ず取付説明書をお読みください。
●施工終了後、取扱説明書は施主様にお渡しください。

梱包明細表

名　　称	員数	
	片開き	両開き
本体セット	1	1
門柱	―	1
受け門柱	1	―
ネームシールセット	1	1
スリーブ	5	5
アンカー棒	2	2

名　　称	員数	
	片開き	両開き
調整金具上	1	2
調整金具下	1	2
調整金具用ワッシャー	2	4
調整金具取付ネジ M5×12トラス	8	16
取付説明書	1	1

1. 姿図及び基本寸法

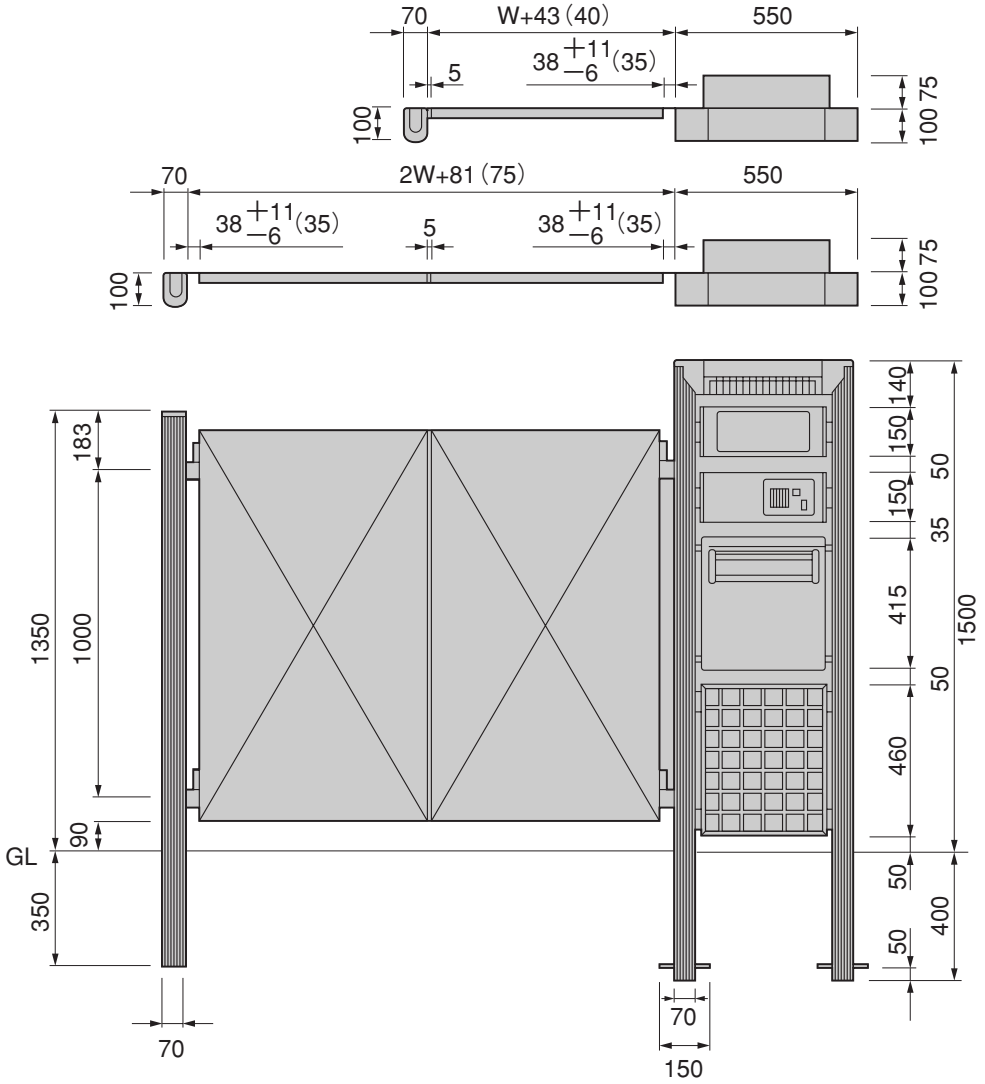

（　）はハイ千峰門扉の場合　　※アンカー棒を必ず使用して下さい。

2. 基礎の寸法（ファンクション側）

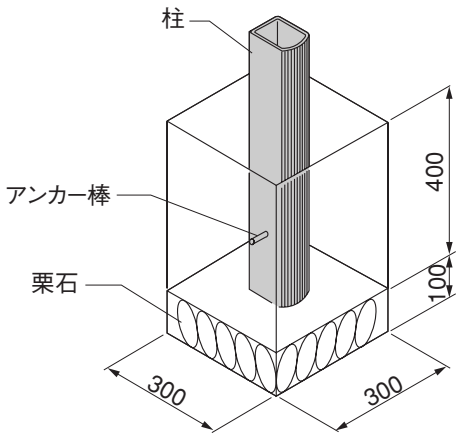

3. ダイヤル錠の解錠

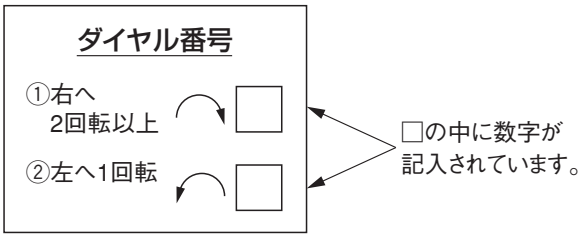

左図の解錠番号シールが、ポスト投函物取出口表面とボックス内部に貼られていますので、それにしたがってダイヤルを回していただくと、扉は開きます。

注）施工後は、ポスト投函物取出口表面の解錠番号シールをはがし、なくさない様保管して下さい。

4. 蛍光灯の取替方法

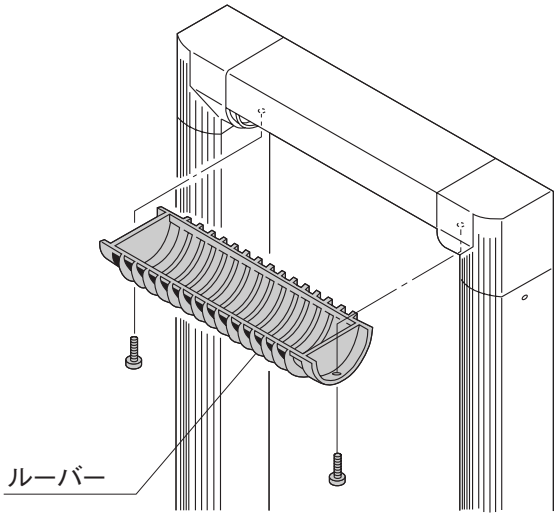

① ルーバーの取付ネジをはずして、ルーバーをはずして下さい。
② 蛍光灯（10W）を回してはずし、取替えて下さい。
③ 取替えが終わりましたら、ルーバーを取付けて下さい。

A280_200209A

5. 結線方法

※電気工事は必ず、電気工事店に御依頼下さい。

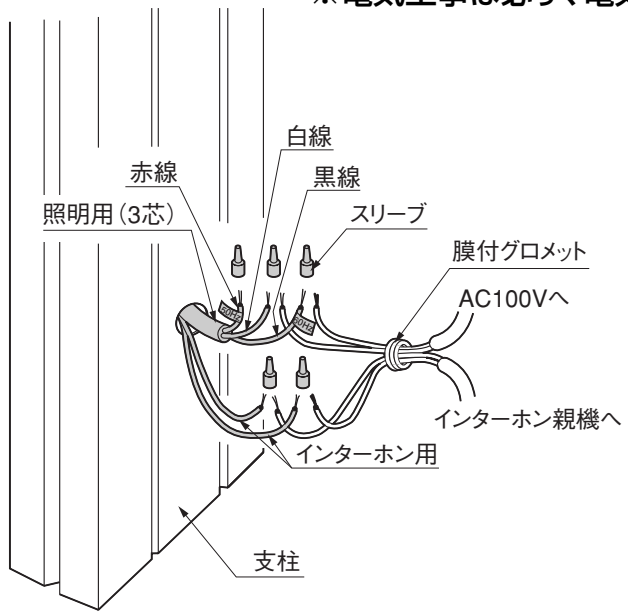

1 コードの結線には必ずスリーブを使用して下さい。
2 使用しない線はスリーブで止めて下さい。
3 照明用コードとインターホン用のコードの結線をまちがわないようにして下さい。
4 結線後、接続部は支柱内部へ収納し膜付グロメットを支柱に取付けてください。
※照明用の使用しない線（50HZ時黒、60HZ時赤）は必ず絶縁処理をして下さい。

線　種		50HZ	60HZ
照明用（3芯）	赤	○	
	白	○	○
	黒		○
インターホン用		黒	

6. 埋込み前の準備

6-1 吊元柱への調整金具の取付け

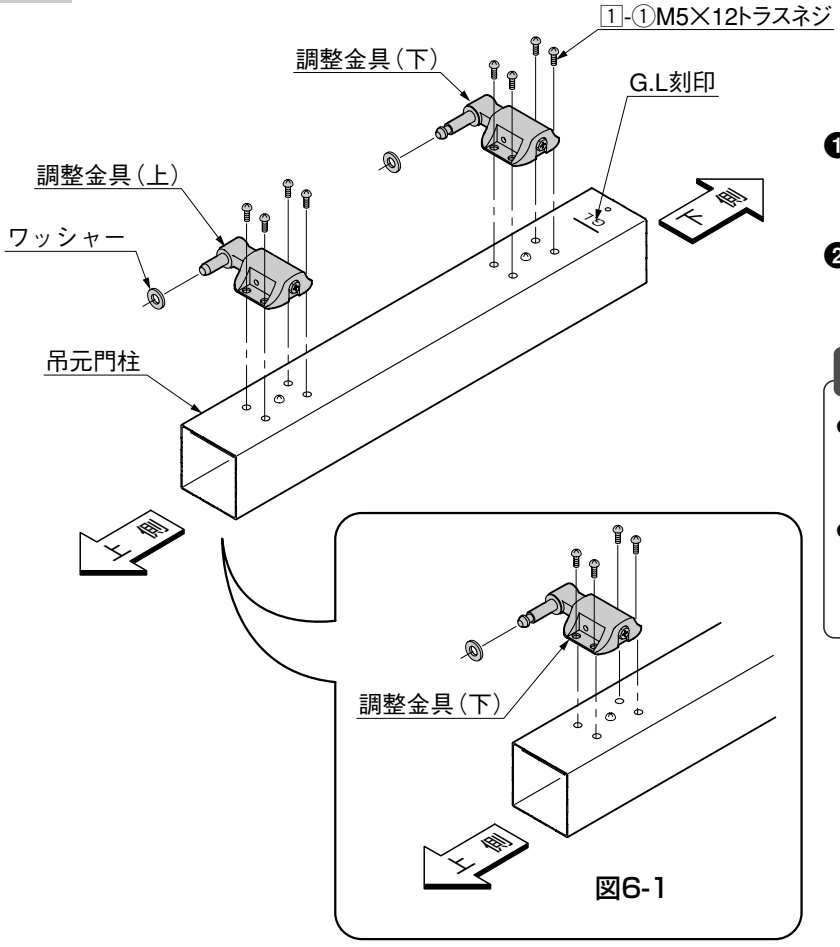

図6-1

❶門扉を吊る側の柱のシールをはがして調整金具を取付けてください。

❷吊元門柱に調整金具（上）と調整金具（下）を固定してください。

ポイント

- 片開きの左勝手の場合には「6-2 片開き、左勝手の組替え」にしたがって調整金具を組替えてください。
- 門扉本体にオートクローザーを使用する場合は、調整金具を上下逆に取付けてください。（図6-1参照）

6. つづき

6-2 片開き、左勝手の組替え

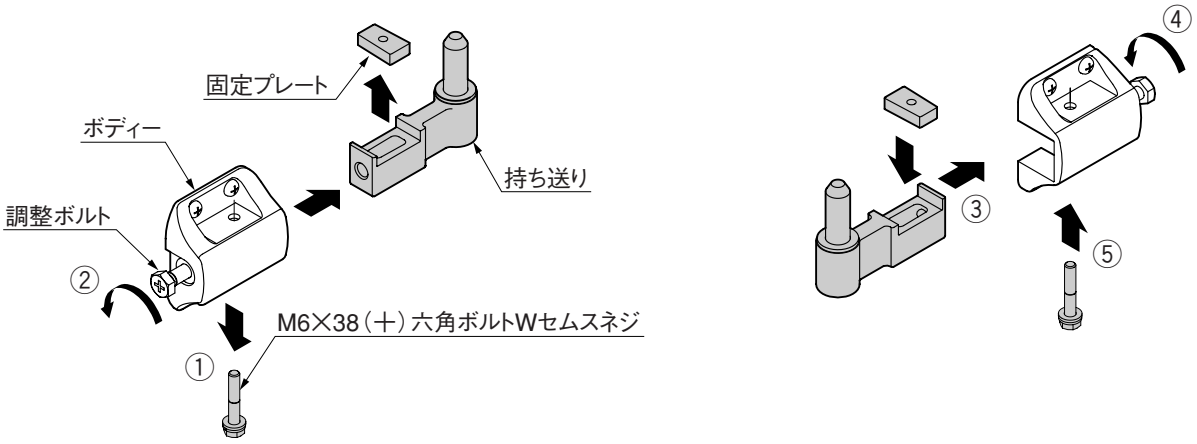

右勝手　　左勝手

❶「M6×38（十）六角ボルトWセムスネジ」を外してください。
❷調整ボルトをゆるめて持ち送りと固定プレートを外してください。
❸ボディーの向きを変え、持ち送りに固定プレートを乗せてボディーに挿入してください。
❹調整ボルトを締めてください。
❺「M6×38（十）六角ボルトWセムスネジ」を締め、持ち送りを固定してください。

工事店様へ

●結線は必ず電気工事店様が行なって下さい。
●みだりに改造、変更はしないで下さい。
●施工終了後、取扱説明書は施主様にお渡し下さい。

●御使用いただきましてありがとうございました。

取説コード
A280

200209A_1006
200210B_1006