スチールフェンスダー

取付説明書 －SF-2型－

●このたびは、東洋エクステリア製品をお買いあげいただきましてまことにありがとうございます。

●正しく施工、組付をしていただく為に、施工前に必ず取付説明書をお読み下さい。

フェンスは隣地境界を目的に設置するものです。防護柵や手すり等としては使用しないで下さい。

■施工上のご注意

＊商品の施工については必ず取付説明書にしたがって下さい。
　また、施工完了後に取付説明書を施主様にお渡し下さい。

＊支柱の水抜き穴はモルタル等でふさがないで下さい。

■使用上のご注意

次のような使い方をしますと、製品の破損などによる身体の損傷等の危険があります。

＊フェンスをゆすったり、乗ったり、寄りかかったりしないで下さい。

＊フェンスに雨具・洗濯物・布団等をのせないで下さい。

■梱包明細書

1 本体

	名　　称	員 数
①	本体	1

2 主柱

	名　　称	員 数
②	主柱	1
③	ブラケット	4
④	M８×40六角ボルト	4
⑤	M８×50六角ボルト	2
⑥	M８用六角ナット	6
⑦	M８用平座金	12

3 端柱

	名　　称	員 数
⑧	端柱	1
③	ブラケット	2
④	M８×40六角ボルト	2
⑤	M８×50六角ボルト	2
⑥	M８用六角ナット	4
⑦	M８用平座金	8

1.基本寸法および施工寸法

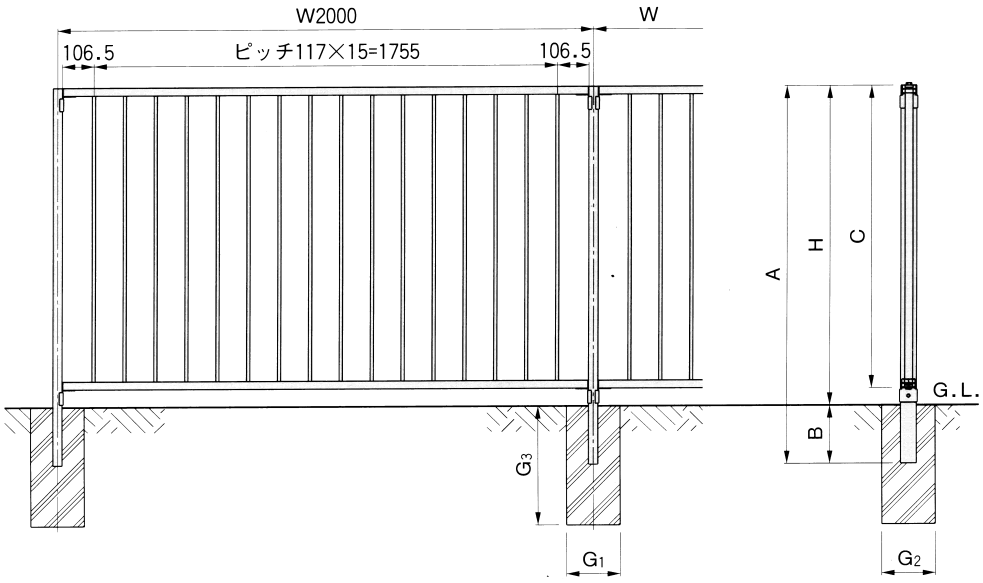

型式	高さ H	柱全長 A	埋込 B	本体高 C	独立基礎の場合 G1	G2	G3
H 90	900	1070	170	830	180	180	450
H120	1200	1420	220	1130	200	200	450
H150	1500	1770	270	1430	250	250	450
H180	1800	2070	270	1730	250	250	450

<注 意>

●基礎寸法は参考です。

2.主柱・ブラケットの組付け

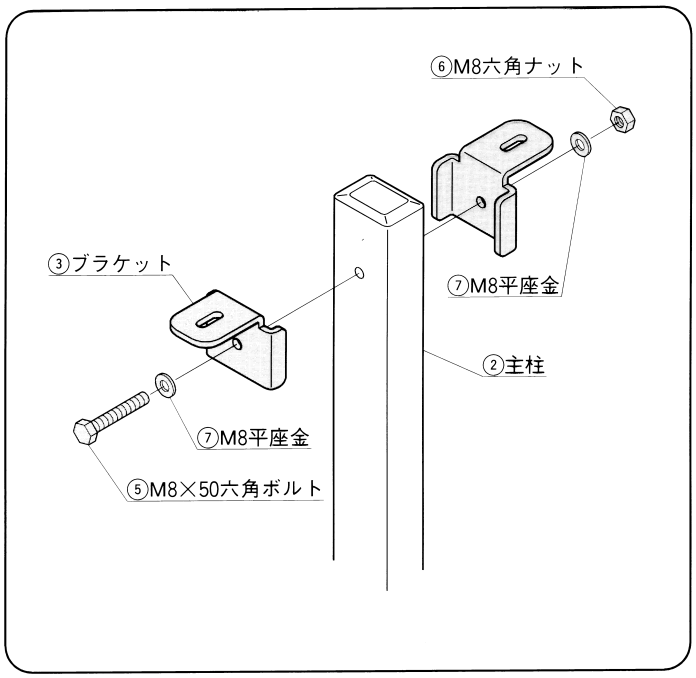

3.端柱・ブラケットの組付け

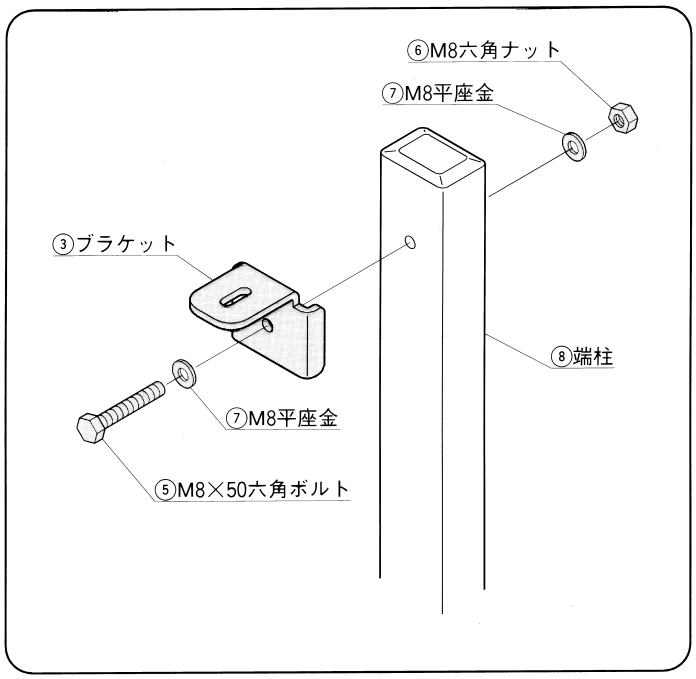

4.柱・本体の組付け

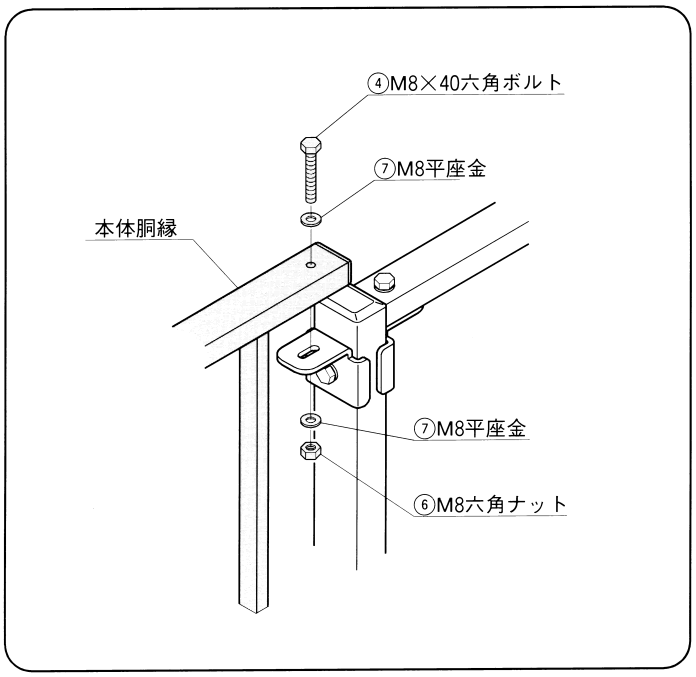

5.コーナー部の組付け

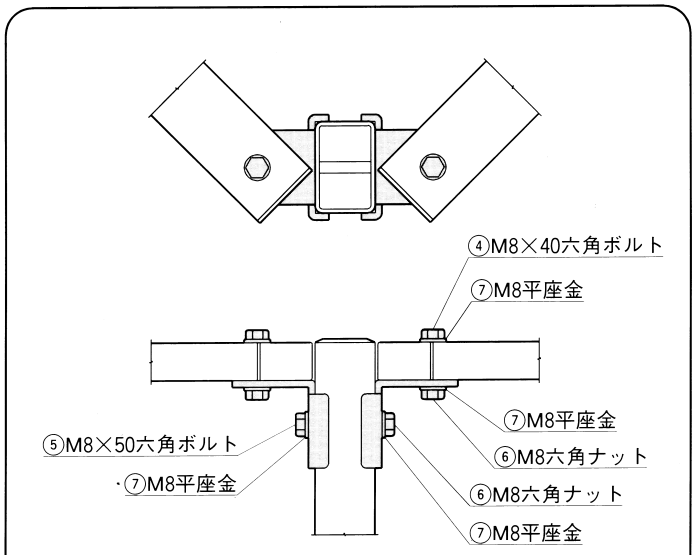

1 主柱を上図のように施工して、コーナー部を組付けて下さい。

工事店様へ

- 仕上げ後、本体についているモルタルを完全に拭き取って下さい。硬化後拭き取りますと表面を痛めますのでご注意下さい。
- みだりに改造、変更はしないで下さい。
- 施工終了後、取付説明書は施主様にお渡し下さい。

施主様へ

- 月に一度程度のお手入れで美しさが長く保てます。汚れの軽い場合は水にぬらした柔らかいぞうきんで拭き取って下さい。
  また汚れのひどい場合はうすめた中性洗剤で拭き取ったのち洗剤が残らないように拭き取って下さい。

- 御使用いただきましてありがとうございました。

取説コード
C12
HE-C①
IF-D②