LIXIL 幕板A施工時の重要事項　補足説明書

重 要

●樹ら楽ステージ 幕板A施工の際は、本書手順にて取付け・確認頂きますようお願いいたします。
●組立施工時、下記項目を確認し、確実に施工されていることを確認してください。
正しい取付けをしなかった場合、幕板Aの落下により、使用者がケガを負うおそれがあります。

チェックポイント

①金具固定のかん合確認

チェック欄

●正面幕板A取付材は床板にすき間なくはめ込まれていますか？

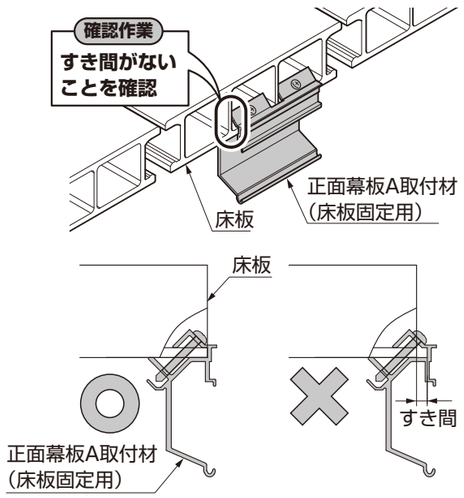

②躯体とのすき間確認

チェック欄

●躯体と幕板A、床板のすき間は10mm以上ありますか？

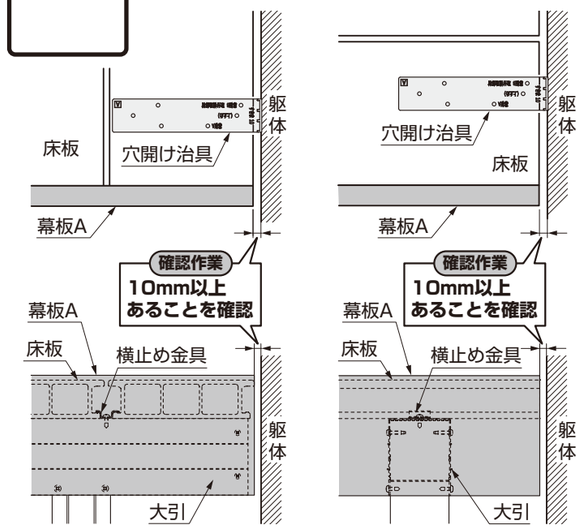

③かん合状況の確認

チェック欄

●幕板Aと床板の間にすき間がないことを目視で確認しましたか？
●幕板Aを引張っても、外れませんか？

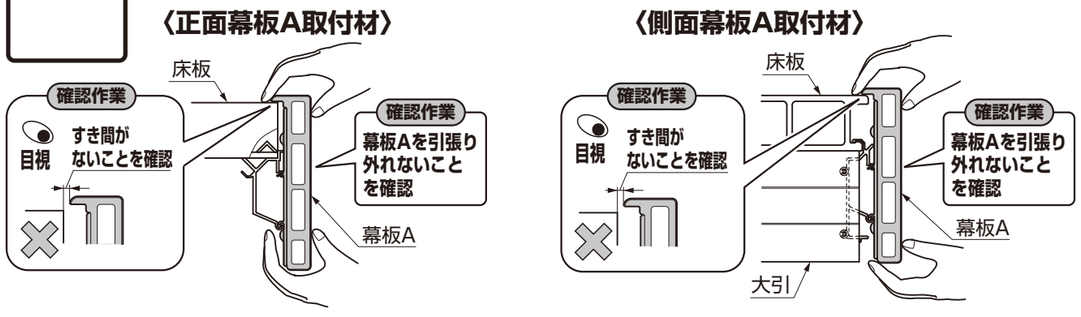

※幕板Aと床板にすき間がある場合は、幕板A取付部品のはめ込みが不完全のため、幕板Aが脱落するおそれがあります。

幕板A用追加ネジ施工説明

ポイント

●施工にあたっては「樹ら楽ステージ 取付説明書（E343）」も併せてご確認ください。
P.43に記載の間口・出幅寸法に関わらず、以下の内容に従って幕板Aに追加ネジ施工してください。

①コーナーキャップに穴開け治具を突き当て、幕板Aと幕板金具A1にφ4.5（貫通穴）をあけ、幕板Aにサラ穴加工してください。
②幕板A用追加ネジ（サラドリルネジ）を取付材に固定してください。

ポイント

●幕板Aを取付ける前に床板（両端部の側面幕板A取付材位置）にマスキングテープを張ってください。追加ネジ止めの位置出しになります。

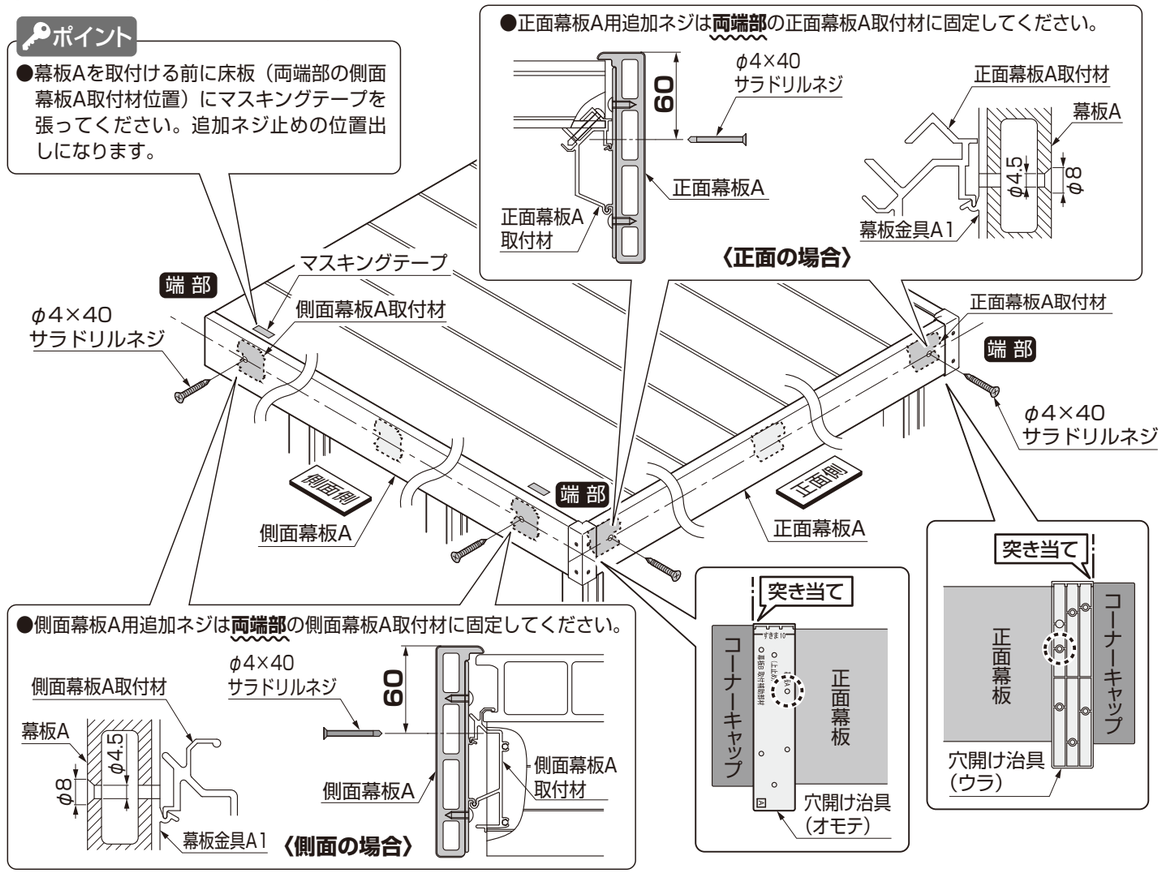

ポイント

●連結部がある場合は幕板A端部のみ1箇所、および幕板連結部を追加ネジ止めしてください。

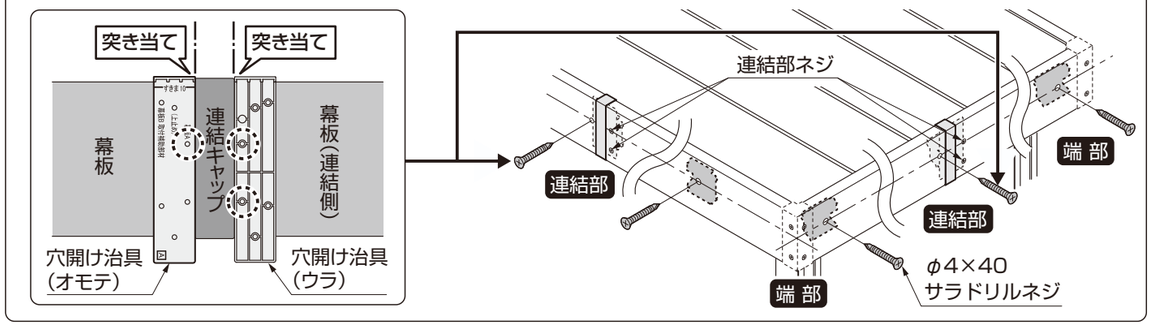

取説コード
E451

JZZ625699A
201703A_1039
201712B_1039