# EX照明［庭園灯］

# GU64471

取説番号 LT-261-02

## 施工順序

■各種の名称（この図は一部省略抽象化した共通部品図です。）

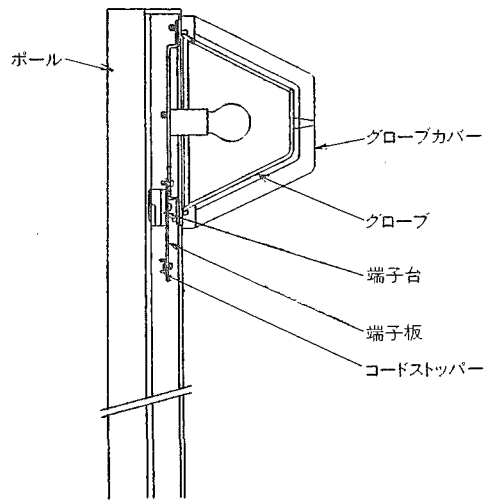


### 1 器具の据置き

①ポール下部の挿入穴にネカセを挿入してください。
②ポール埋込表示ラベルがかくれるまで埋込んでください。
③ポールは土壌のしっかりした所へ設置してください。
④砂地等の土質の軟かい場所に設置する場合は、コンクリート等でポールの埋込部を固定してください。

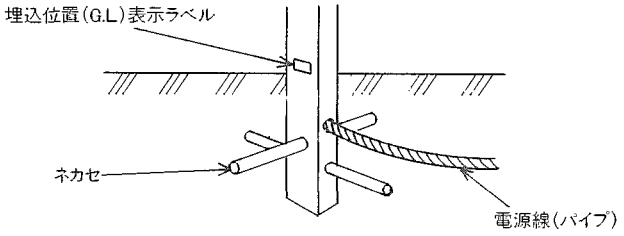


配線工事は必ず第3種接地工事を施してください。

### 2 灯具の取付け

本体にゴムパッキング、グローブ、グローブカバーの順に化粧ネジで取付けてください。

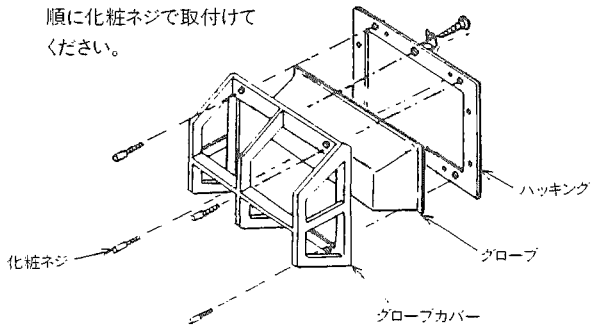


### 3 電源の接続

①化粧ネジをゆるめてポールよりグローブを取りはずしてください。
②袋ナットをゆるめて端子板を取り出し電源を接続してください。
③キャップタイヤは必ずコードストッパーで固定してください。

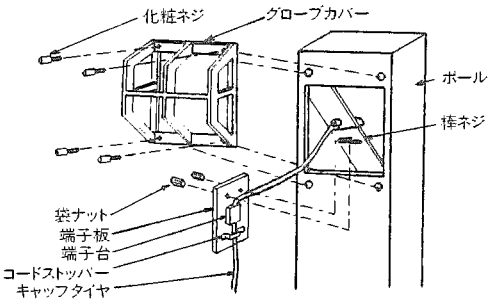


①速結端子台のストリップゲージに合わせて電源線の被覆をむいてください。
②電源差込み穴に電源線を強く押し込んでください。（電源線をはずす時は解除ボタンをドライバー等で押してください。）

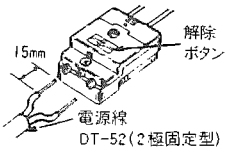


## 基本納まり図

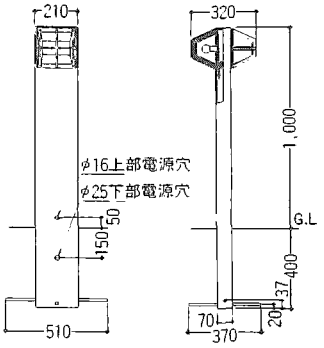


取替用の電球は、市販品をご使用ください。
詳細はEX総合カタログ規格表をご参照ください。

ご注意

- 安全のため納まり図（取付説明書）通り以外のご使用はお避けください。
- 電源の工事は電気工事店、電器店におまかせください。
- しろうと工事は危険ですので、絶対にしないでください。