ルーディーテラス（大型・積雪タイプ）

取説番号 ME-1043

〔姿図〕

◦柱移動は間口方向350mmです。

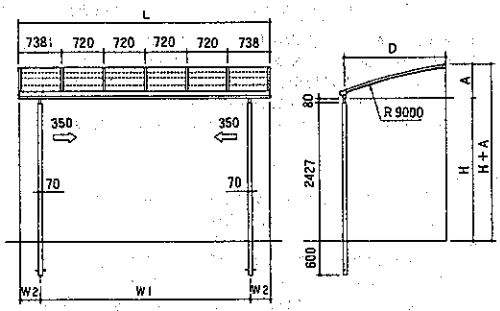

■ 施工順序

1．垂木掛けブラケットの取付け

テラス取付位置を確認してから取付面に水平に墨を打ち、垂木掛けブラケットを取付けてください。

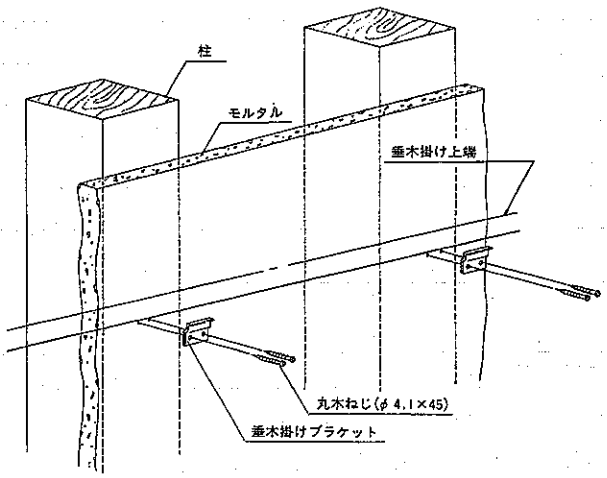

2．垂木掛けの取付け

①垂木掛けAにφ 7の孔明けしてください。
②垂木掛けAに小口キャップを取付けてください。
③垂木掛けAを垂木掛けブラケットにひっかけ、電気ドリルで壁面に取付用下孔φ 4.5を明けM6コーチスクリューで取付けてください。

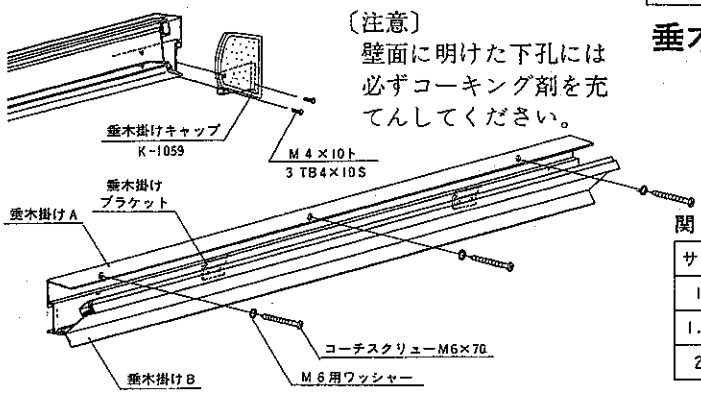

〔注意〕
壁面に明けた下孔には必ずコーキング剤を充てんしてください。

（注意）垂木掛けA、Bと小口キャップとの取付け面にコーキング剤を充てんしてください。

3．束柱の組立て

下図を参照して束柱と柱を組立ててください。

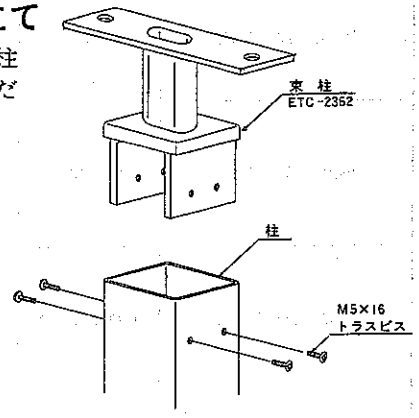

4．桁の取付け

桁と柱を取付けてください。

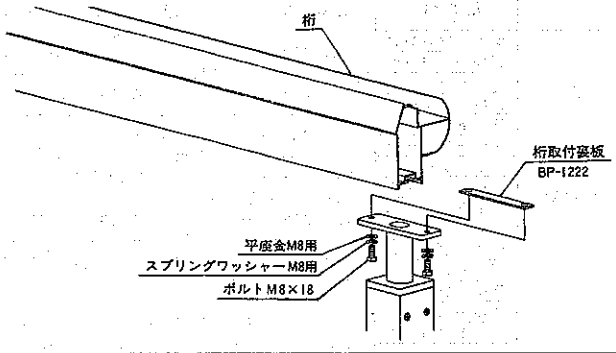

5．基礎の加工

①コンクリート施工は骨組完了後に行なってください。
②柱の固定位置は基本納まり図を参照してください。
③必ずアンカー棒を使用してください。

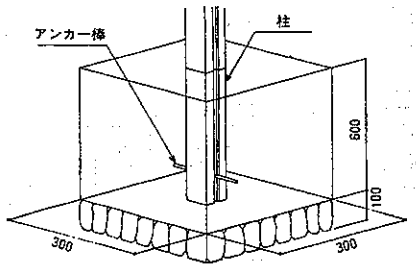

垂木掛けA加工図

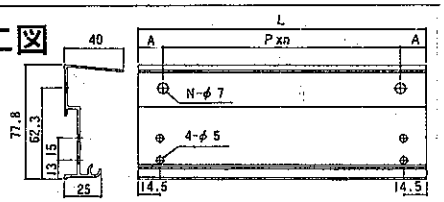

関東間

サイズ	L	A	P	N	n
1間	2196	188	910	3	2
1.5間	2916	93	910	4	3
2間	4356	358	910	5	4

関西間

サイズ	L	A	P	N	n
1間	2196	118	980	3	2
1.5間	3636	348	980	4	3
2間	4356	218	980	5	4

6．垂木掛け及び桁と妻垂木の取付け

①垂木掛けＢに妻垂木を取付けてください。
②桁小口キャップを取付けてください。
③桁に妻垂木を取付けてください。

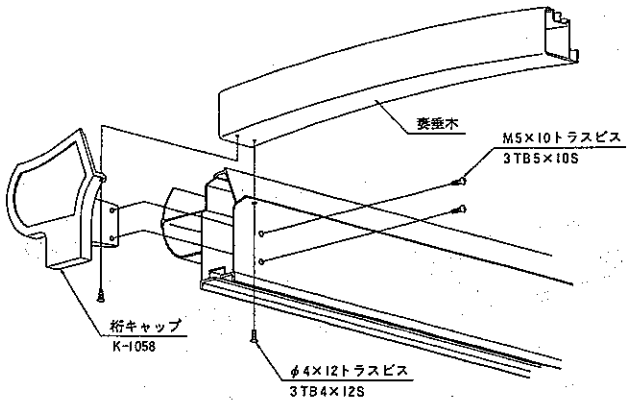

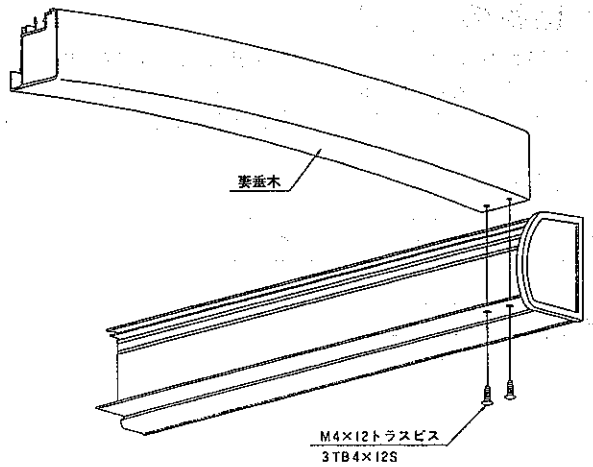

7．垂木掛け及び桁と垂木の取付け

①垂木掛けＢに垂木を取付けてください。
②桁に垂木を取付けてください。

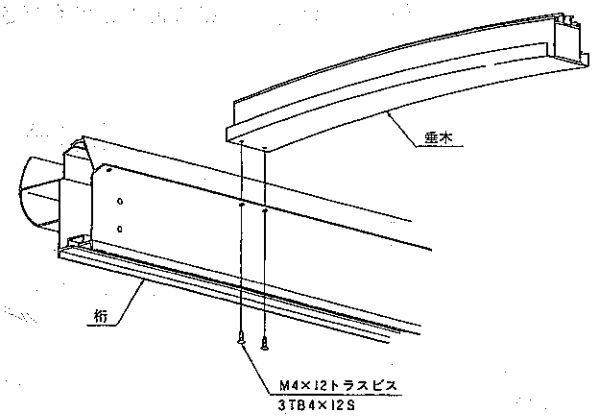

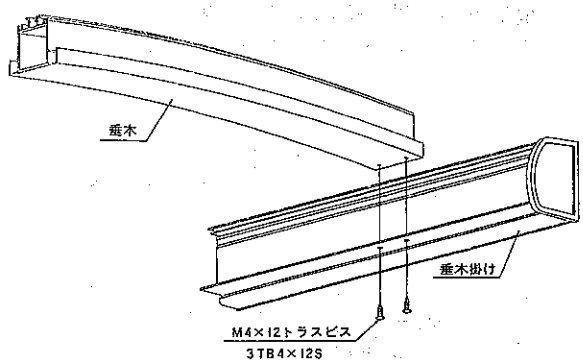

8．中骨の取付け

◦中骨の左右切欠き部分を中骨ブラケットに差し込んでください。
◦大型タイプ(10尺)には補強中骨を両端部１ヶ所ずつ入れて下さい。

〔注意〕あまり強くたたき込みますと中骨ブラケットが折れる事もありますので注意してください。

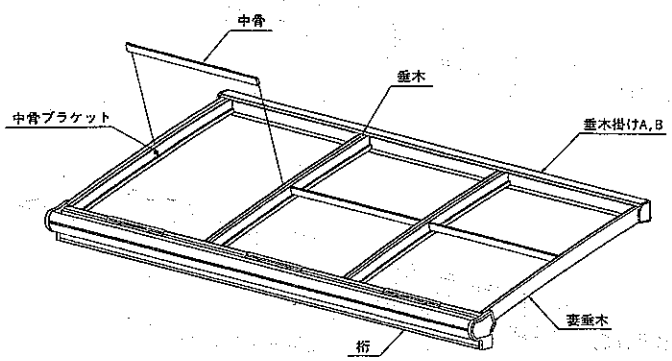

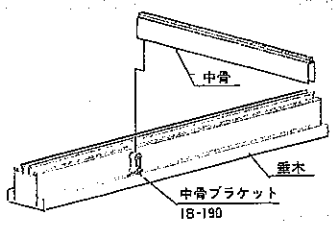

(大型タイプ)

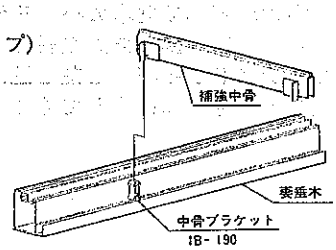

9．柱の固定

柱・桁の垂直、水平及び屋根角度を確認のうえコンクリートを施工してください。

10．面材の取付け

①基礎コンクリートが充分に固まってから取付けてください。
②面材はマスキングシートをはがしてから取付けてください。
③桁後付ビードはパネル1枚ごとに取付けてください。

〈取付順序〉

面材 → 垂木カバー → ビス止め

の順に取付けてください。

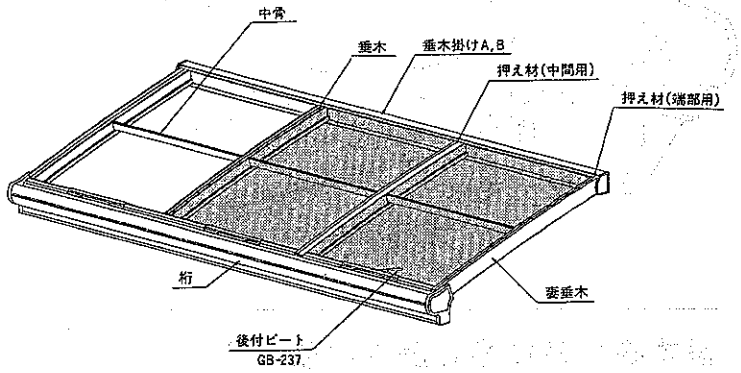

〔注意〕
①垂木カバー材は垂木掛側から順に木づち、又はプラスチックハンマーで嵌込んでください。

②垂木カバー材は熱膨張により外れることもありますので、必ず垂木掛け近くにビス止めしてください。

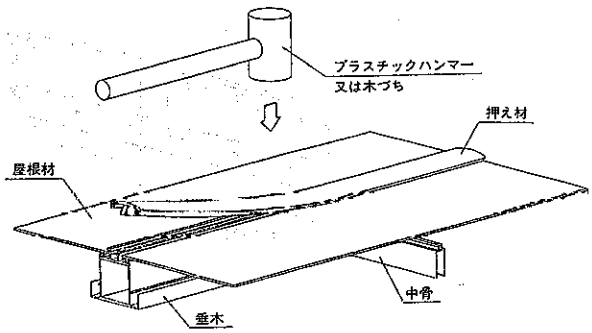

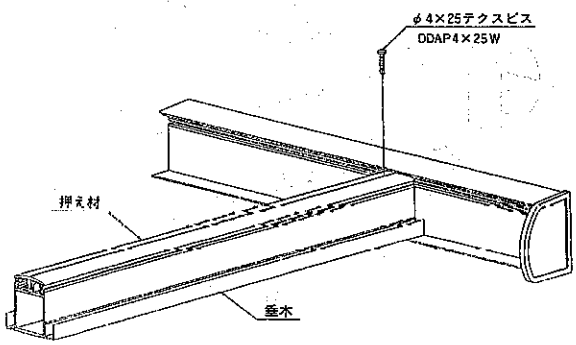

③垂木カバー材には方向性がありますので注意願います。

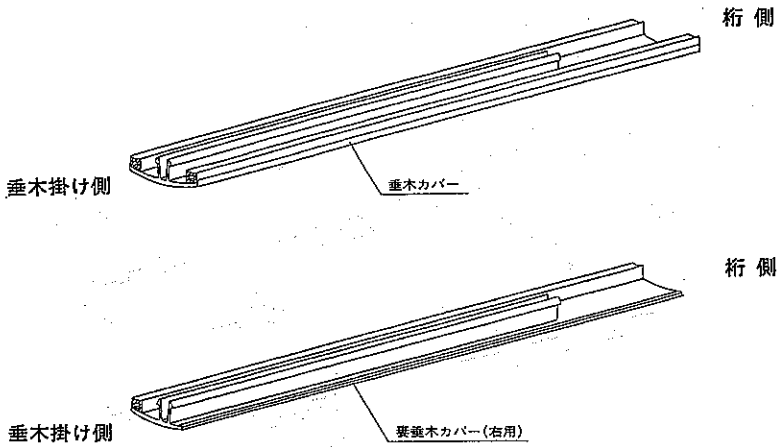

〔注意〕
屋根材が割れて垂木カバーを交換する場合は、割れた屋根材側からマイナスドライバーを差し込んで端端部から除々にはずしてください。

■ 部分説明

連棟の組立て

①連結する側の横材を切断してください。
　垂木掛け……18　　桁……8㎜
②桁に連結金具を取付けてください。

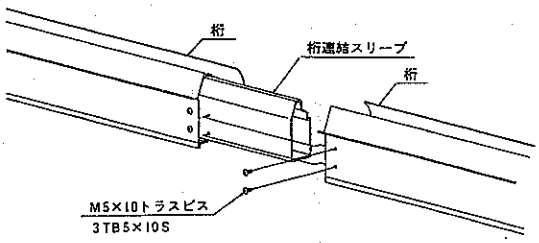

④連結部と柱を取付けてください。

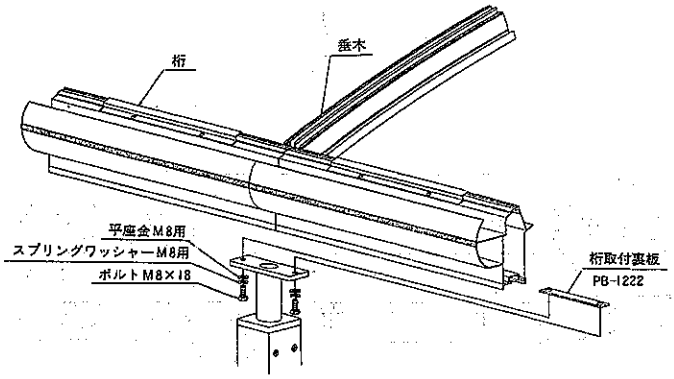

〔注意〕
連結部の下には必ず柱がくるようにしてください。

⑥雨樋の片側を塞いでください。
⑧その他の組立てについては単体タイプを参照願います。

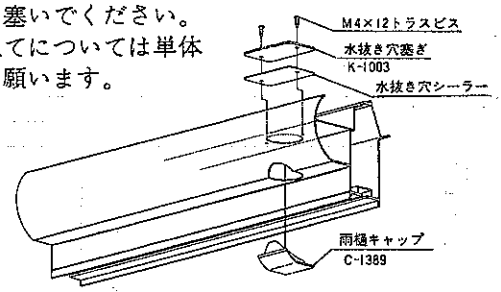

③垂木と桁を取付けてください。

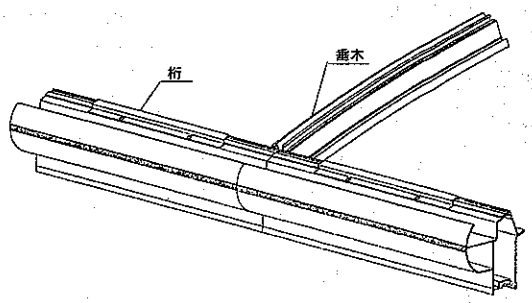

⑤連結にコーキングを施し連結カバーをしてください。
コーキングが不十分ですと、雨漏りの原因になりますので注意してください。

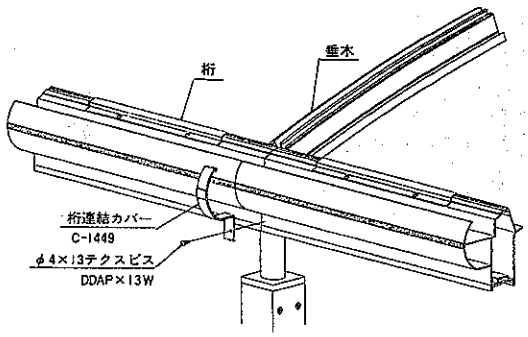

⑦間口を切詰める場合、雨樋の加工をしてください。

桁加工図（雨樋部）

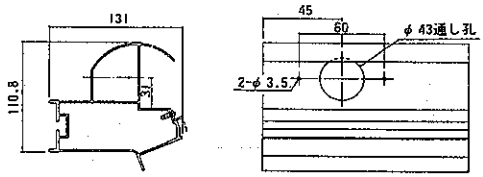

バルコニー7型と接続方法

①バルコニー用柱と柱ジョイントを取付けてください。
②ルーディー用柱に柱ジョイントキャップを差込んでください。
③柱ジョイントとルーディーテラス用柱をビスで固定してください。
④柱ジョイントキャップをビスで止めてください。

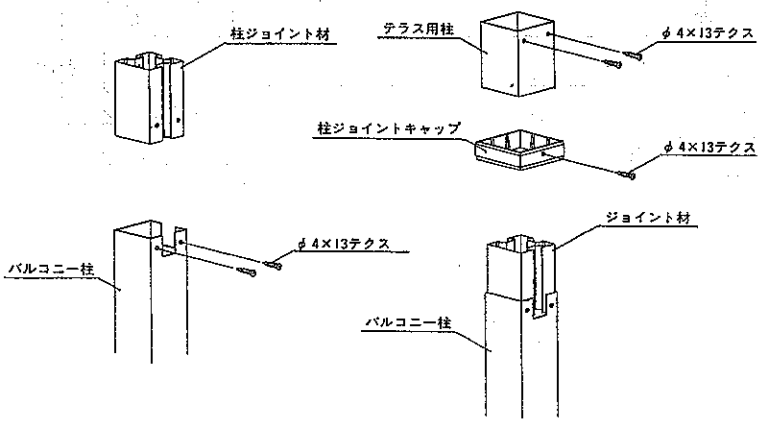

雪除けカバーの取付

◦雪除けカバーをビスで止めて下さい。
◦雪除けカバーを連結して使用する場合
　連結する側を8㎜切断してください。

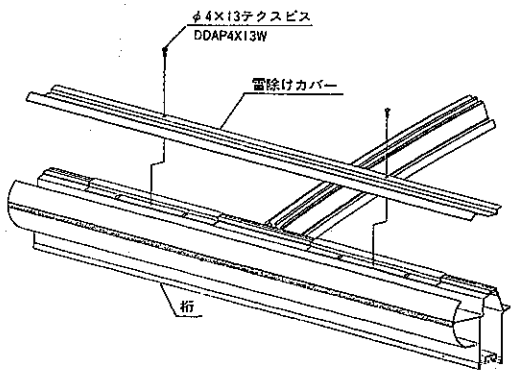

〈標準単体タイプ〉

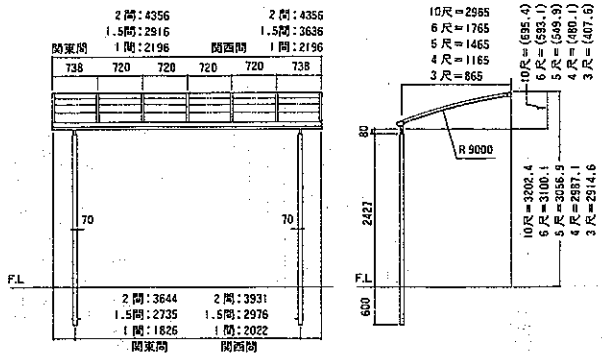

※関東間・関西間ともに屋根材（アクリル板）の寸法が同じものを使用します。したがって、テラスを単独で取付ける場合、関西間 1,5 間用で関東２間に取付ける事ができます。（下表参照）

躯体間別	関東１間	関西１間	関東1.5間	関西1.5間	関東２間	関西２間
躯体柱寸法	1818	2014	2727	2968	3636	3923
屋根パネル枚数	3	3	4	5	6	6
屋根外々寸法	2196	2196	2916	3636	4356	4356

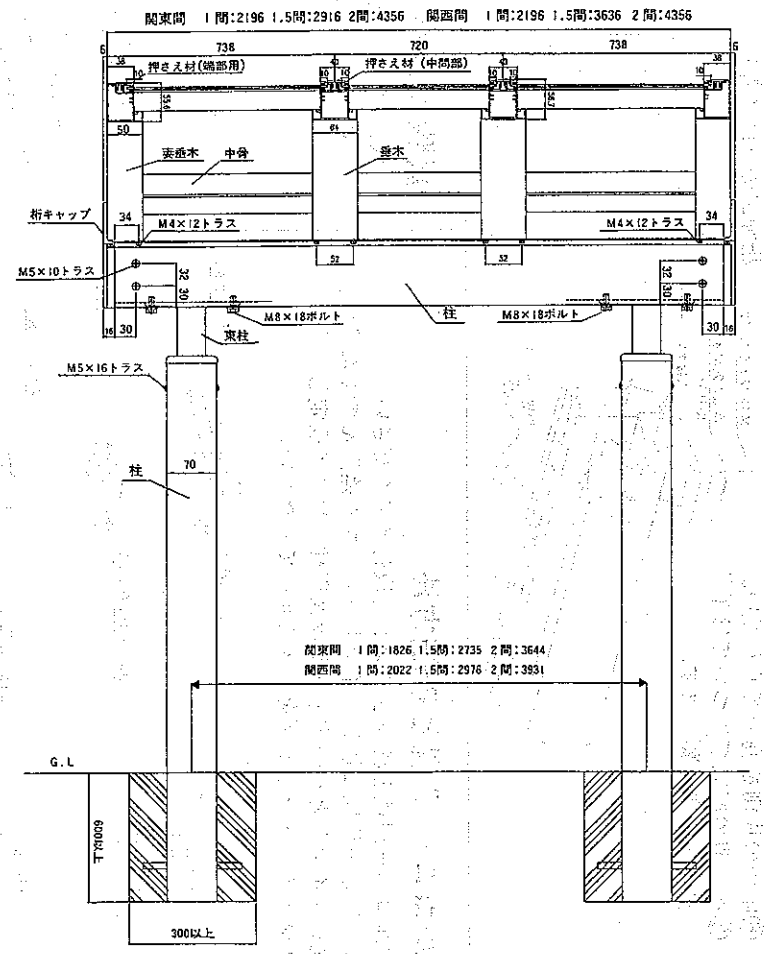

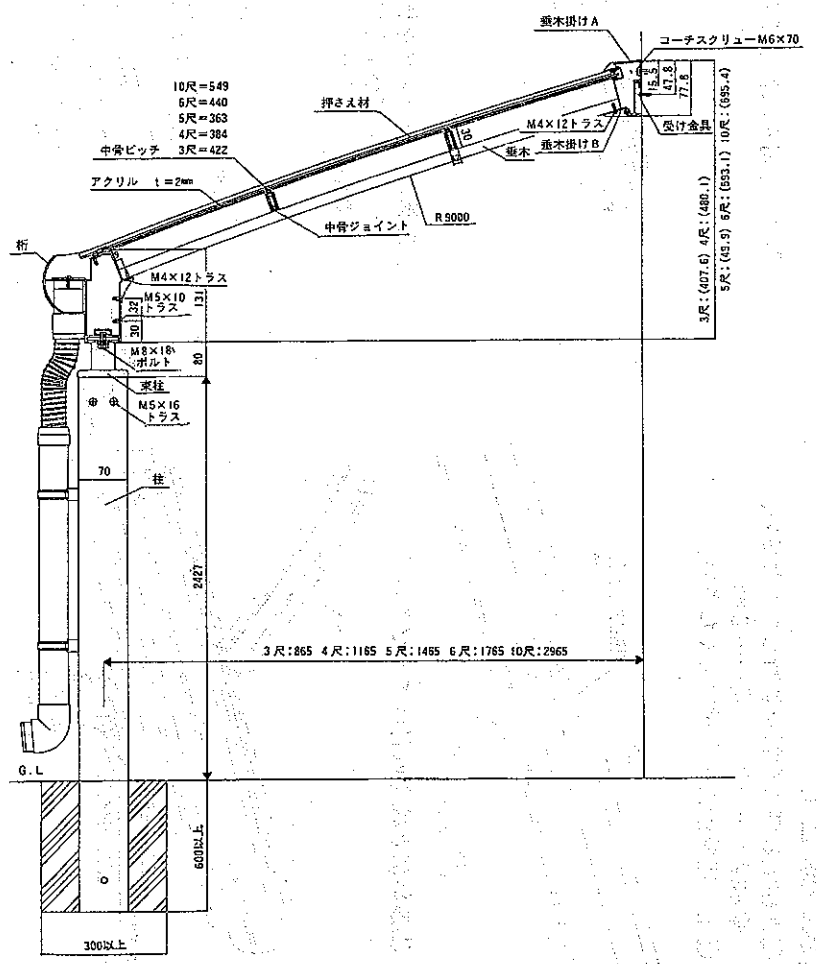

〈標準連棟タイプ〉

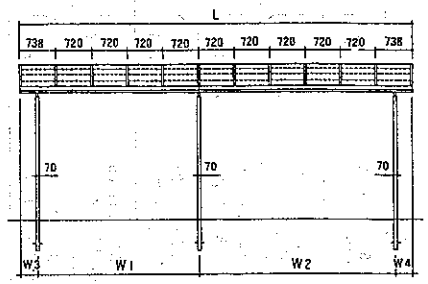
L
738 720 720 720 720 720 720 720 720 720 738
70
70
70
W3
W1
W2
W4

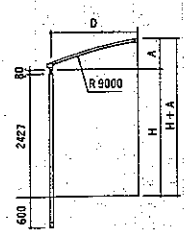
D
R9000
80
2427
600
A
H
H+A

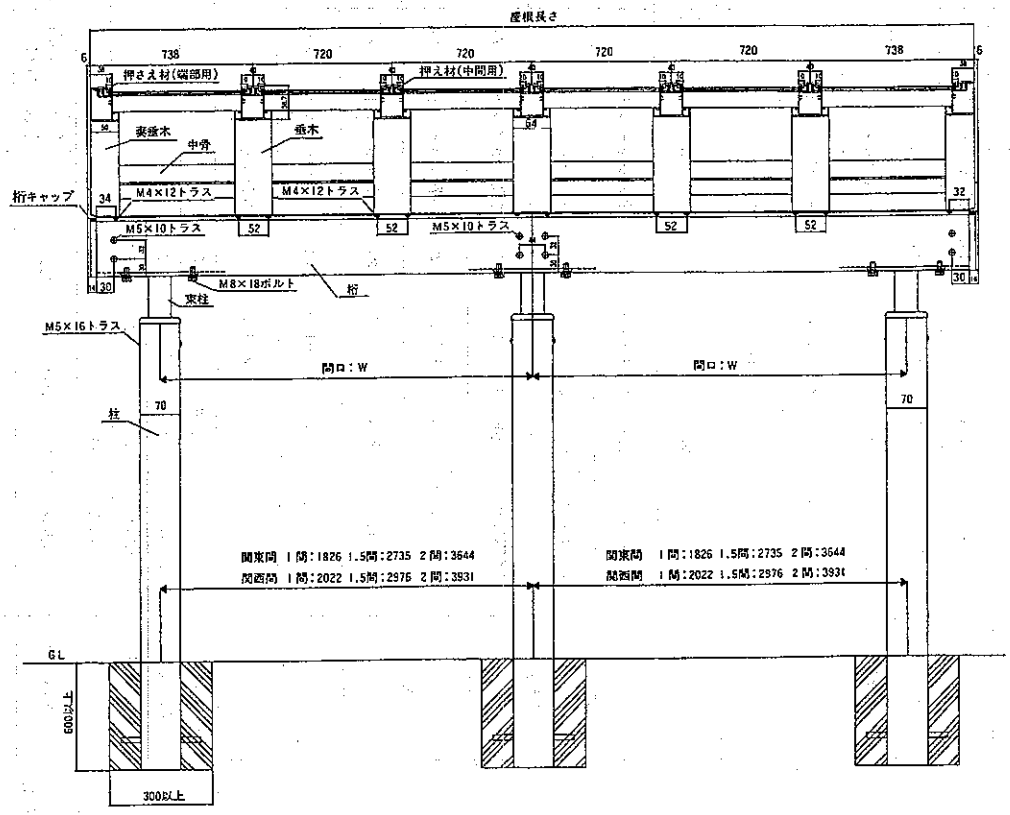
屋根長さ
738 720 720 720 720 738
押さえ材(端部用)
押え材(中間用)
妻垂木
中骨
垂木
桁キャップ
M4×12トラス
M4×12トラス
M5×10トラス
M5×10トラス
M8×18ボルト
桁
束柱
M5×16トラス
間口：W
間口：W
柱
70
関東間 1間:1826 1.5間:2735 2間:3644
関西間 1間:2022 1.5間:2976 2間:3931
関東間 1間:1826 1.5間:2735 2間:3644
関西間 1間:2022 1.5間:2976 2間:3931
GL
600以上
300以上

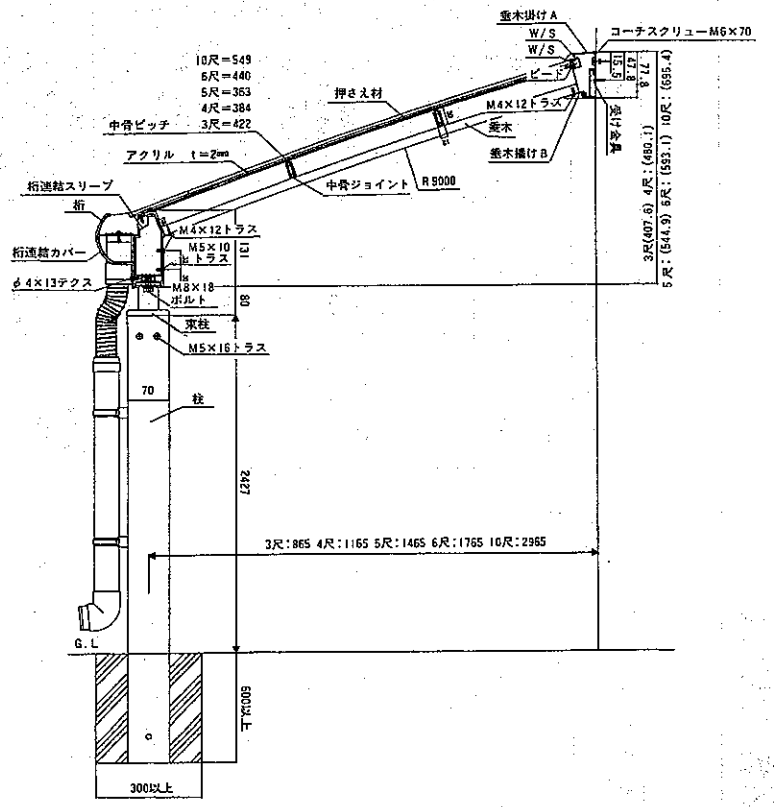
垂木掛けA
W/S
W/S
コーチスクリューM6×70
ビード
受け金具
10尺=549
6尺=440
5尺=363
4尺=384
3尺=422
押さえ材
M4×12トラス
垂木
垂木掛けB
中骨ピッチ
アクリル t=2mm
中骨ジョイント
R9000
桁連結スリーブ
桁
M4×12トラス
M5×10トラス
桁連結カバー
φ4×13テクス
M8×18ボルト
束柱
M5×16トラス
柱
2427
3尺:865 4尺:1165 5尺:1465 6尺:1765 10尺:2965
G.L
600以上
300以上
71.8
47.8
15.5
3尺(407.6) 4尺:(460.1) 10尺:(695.4)
5尺:(544.9) 6尺:(593.1)

■ 梱包内明細

製品名称		製品記号	梱包内容	
柱	柱	CKTRPL	柱 ℓ＝3027 2本	
	間柱	CKTRRPL	柱 ℓ＝ 1本	
	接続柱	CKTRJP	接続柱 ℓ＝1312 2本	セット部品 SE-1004-01 (柱ジョイント 2ヶ φ4×13テクスビス 19本 柱ジョイントカバー 2ヶ)
	接続間柱	CKTRJRP	接続間柱 ℓ＝1312 1本	セット部品 SE-1004-02 (柱ジョイント 1ヶ φ4×13テクスビス 10本 柱ジョイントカバー 1ヶ)
横材	1間用	CKTRY10S	垂木がけA ℓ＝2196 1本 垂木がけB ℓ＝2196 1本 桁 ℓ＝2176 1本	セット部品 SK-1004-01 M4×12トラスタッピン3種 18本 コーチスクリューM6×70 4本 下部受金具 2ヶ M6用ワッシャー 4ヶ φ4.1×45丸木ぬじ 4ヶ φ4×25テクスビス 4本 ビードセット ℓ＝950 2本
	1.5間用 関西間	CKTRY15S	垂木がけA ℓ＝2916 1本 垂木がけB ℓ＝2916 1本 桁 ℓ＝2896 1本	セット部品 SK-1004-02 M4×12トラスタッピン3種 22本 コーチスクリューM6×70 5本 下部受金具 2ヶ M6用ワッシャー 5ヶ φ4.1×45丸木ねじ 4ヶ φ4×25テクスビス 5本 ビードセット ℓ＝950 2本
	1.5間用 関西間	CKTRY15WS	垂木がけA ℓ＝3636 1本 垂木がけB ℓ＝3636 1本 桁 ℓ＝3616 1本	セット部品 SK-1004-03 M4×12トラスタッピン3種 28本 コーチスクリューM6×70 6本 下部受金具 2ヶ M6用ワッシャー 6ヶ φ4.1×45丸木ねじ 4ヶ φ4×25テクスビス 6本 ビードセット ℓ＝950 2本
	2間用	CKTRY20S	垂木がけA ℓ＝4356 1本 垂木がけB ℓ＝4356 1本 桁 ℓ＝4336 1本	セット部品 SK-1004-04 M4×12トラスタッピン3種 32本 コーチスクリューM6×70 7本 下部受金具 2ヶ M6用ワッシャー 7ヶ φ4.1×45丸木ねじ 4ヶ φ4×25テクスビス 7本 ビードセット ℓ＝950 2本
妻垂木	3尺用	CKTRTT3S	妻垂木 ℓ＝849.5 2本 中骨ジョイント 2ヶ	セット部品 SE-1011-01 (押さえ材(端部用) R L各1本 ℓ＝894)
	4尺用	CKRTT4S	妻垂木 ℓ＝116.4 2本 中骨ジョイント 4ヶ	セット部品 SE-1011-02 (押さえ材(端部用) R L各1本 ℓ＝1204)
	5尺用	CKTRTT5S	妻垂木 ℓ＝1468.7 2本 中骨ジョイント 6ヶ	セット部品 SE-1011-03 (押さえ材(端部用) R L各1本 ℓ＝1512)
	6尺用	CKTRTT6S	妻垂木 ℓ＝1775.2 2本 中骨ジョイント 6ヶ	セット部品 SE-1011-04 (押さえ材(端部用) R L各1本 ℓ＝1818)
	10尺用	CKTRTT10S	妻垂木 ℓ＝2988.9 2本 中骨ジョイント 10ヶ	セット部品 SE-1011-13 (押さえ材(端部用) R L各1本 ℓ＝3032)
垂木	3尺用	CKTRT32S	垂木 ℓ＝849.3 2本 中骨ジョイント 4ヶ	セット部品 SE-1011-05 (押さえ材(中間用) 2本 ℓ＝894)
		CKTRT33S	垂木 ℓ＝849.3 3本 中骨ジョイント 6ヶ	セット部品 SE-1011-06 (押さえ材(中間用) 3本 ℓ＝894)
	4尺用	CKTRT42S	垂木 ℓ＝1160.0 2本 中骨ジョイント 8ヶ	セット部品 SE-1011-07 (押さえ材(中間用) 2本 ℓ＝1204)
		CKTRT43S	垂本 ℓ＝1160.0 3本 中骨ジョイント 12ヶ	セット部品 SE-1011-08 (押さえ材(中間用) 3本 ℓ＝1204)
	5尺用	CKTRT52S	垂木 ℓ＝1468.3 2本 中骨ジョイント 12ヶ	セット部品 SE-1011-09 (押さえ材(中間用) 2本 ℓ＝1512)
		CKTRT53S	垂木 ℓ＝1468.3 3本 中骨ジョイント 18ヶ	セット部品 SE-1011-10 (押さえ材(中間用) 3本 ℓ＝1512)
	6尺用	CKTRT62S	垂木 ℓ＝1774.7 2本 中骨ジョイント 12ヶ	セット部品 SE-1011-11 (押さえ材(中間用) 2本 ℓ＝1818)
		CKTRT63S	垂木 ℓ＝1774.7 3本 中骨ジョイント 18ヶ	セット部品 SE-1011-12 (押さえ材(中間用) 3本 ℓ＝1818)
	10尺用	CKTRT62S	垂木 ℓ＝2988.0 2本 中骨ジョイント 20ヶ	セット部品 SE-1011-14 (押さえ材(中間用) 2本 ℓ＝3032)
		CKTRT63S	垂木 ℓ＝2988.0 3本 中骨ジョイント 30ヶ	セット部品 SE-1011-15 (押さえ材(中間用) 3本 ℓ＝3032)
補強中骨		CKTRHN	補強中骨 ℓ＝679 2本	
中骨	2本入り	CKTRN2	中骨 ℓ＝679 2本	
	3本入り	CKTRN3	中骨 ℓ＝679 3本	
	10本入り	CKTRN10	中骨 ℓ＝679 10本	
雪除けカバー	2スパン用	CKTRSC2	雪除けカバー ℓ＝1455 1本	セット部品 SB-1064-01 (φ4×13テクスビス 2本)
	3スパン用	CKTRSC3	雪除けカバー ℓ＝2175 1本	セット部品 SB-1064-02 (φ4×13テクスビス 3本)

製品名称		製品記号	梱包内容
大型，積雪用 標準部品箱		CKTRBOX3	桁キャップ　RL各　1ヶ　M5×10トラスタッピン3種　4本　垂木掛けキャップ　RL 1ヶ M4×10トラスタッピン3種　4本　M5×16トラスタッピン　3種　8本　コーキング材　1ヶ M8×18ボルト　4ヶ　M8ワッシャー　4ヶ　M8スプリングワッシャー　4ヶ　ポストアンカー　2ヶ 束柱　2本　桁取付裏板　2枚　取説　1セット
大型，積雪用 連棟部品箱		CKTRRBOX3	M5×10トラスタッピン3種　4本　M5×16トラスタッピン3種　4本　雨樋キャップ　1ヶ 水抜孔ふさぎ　1ヶ　水抜孔シーラー　1ヶ　束柱　1本　M4×12トラスタッピン3種　2本 コーキング材　1ヶ　裏板　1枚　桁連結カバー　1ヶ　φ4×13テクスピス　1本　M8×18ボルト　2ヶ M8用ワッシャー　2ヶ　M8スプリングワッシャー　2ヶ　ポストアンカー　1ヶ　桁用スリーブ　1本
雨樋	部品	CJAABOXXI	落し口　1ヶ　落し口パッキン　1ヶ　たて樋ℓ＝45　1本　ジャバラ　1本　ジャバラソケット　1ヶ ジャバラカバー　1ヶ　たて樋ソケット　1ヶ　固定バンドA　4ヶ　固定バンドB　4ヶ エルボ85°　1ヶ　接着剤　1本　φ4×16テクスピス　7本　取説　1セット
	たてどい	CJAAT35	たて樋　ℓ＝3500　1本
屋根材	ライトブロンズ	TKTRA32 A	3尺用　W700×L878×t2　2枚
	ブルースモーク	TKTRA32 B	
	ライトブロンズ	TKTRA33 A	3尺用　W700×L878×t2　3枚
	ブルースモーク	TKTRA33 B	
	ライトブロンズ	TKTRA42 A	4尺用　W700×L1182×t2　2枚
	ブルースモーク	TKTRA42 B	
	ライトブロンズ	TKTRA43 A	4尺用　W700×L1182×t2　3枚
	ブルースモーク	TKTRA43 B	
	ライトブロンズ	TKTRA52 A	5尺用　W700×L1491×t2　2枚
	ブルースモーク	TKTRA52 B	
	ライトブロンズ	TKTRA53 A	5尺用　W700×L1491×t2　3枚
	ブルースモーク	TKTRA53 B	
	ライトブロンズ	TKTRA62 A	6尺用　W700×L1803×t2　2枚
	ブルースモーク	TKTRA62 B	
	ライトブロンズ	TKTRA63 A	6尺用　W700×L1803×t2　3枚
	ブルースモーク	TKTRA63 B	
	ライトブロンズ	TKTRA102 A	10尺用　W700×L3016×t2　2枚
	ブルースモーク	TKTRA102 B	
	ライトブロンズ	TKTRA103 A	10尺用　W700×L3016×t2　3枚
	ブルースモーク	TKTRA103 B	

■工　具

サッシャー	水準器	金鋸	巻尺(コンベックス)	ハンマー	ドリル刃
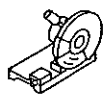	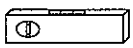	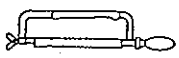	(5m用)	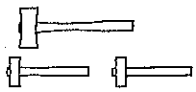 (木ハンマ)	φ3.5 φ4.5 φ9 コンクリートドリル (φ4.5, φ6, φ8)
電気コード	曲尺	カッターナイフ	(赤) 墨つぼ	コーキングガン	脚立
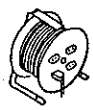	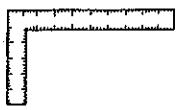			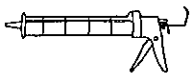	
電気ドリル	ドライバー/電気ドライバー	ヤスリ	さげ振り(水糸)		
	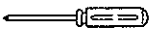 (+)(−)	細目，並目			

消耗資材
- コーキング材
- プライマー
- セメント
- 砂、砂利、割栗石
- 溶接棒
- マスキングテープ
- ウエス（布きれ）

左官用具
- ねり函
- こて
- スコップ
- バケツ
- タガネ

保護具
- 保護帽（ヘルメット）
- 保護めがね（防じん、遮光）
- 保護手袋（皮手、軍手、ゴム手）
- 安全靴