グランドゲートA型[レール式]

取説番号 ME-288

基本納まり図

片開き（最大巾とは埋設レール部の寸法です。）

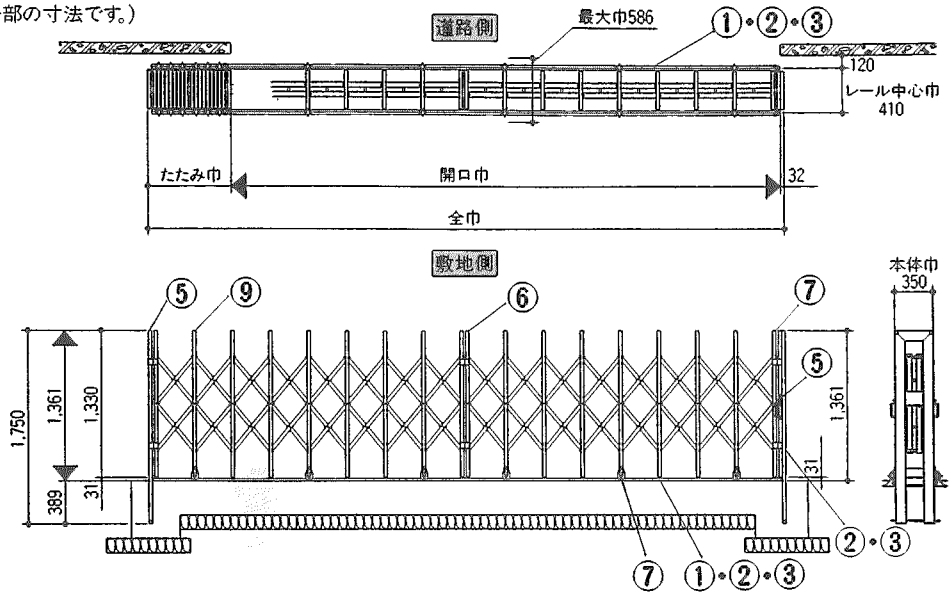

両開き（最大巾とは埋設レール部の寸法です。）

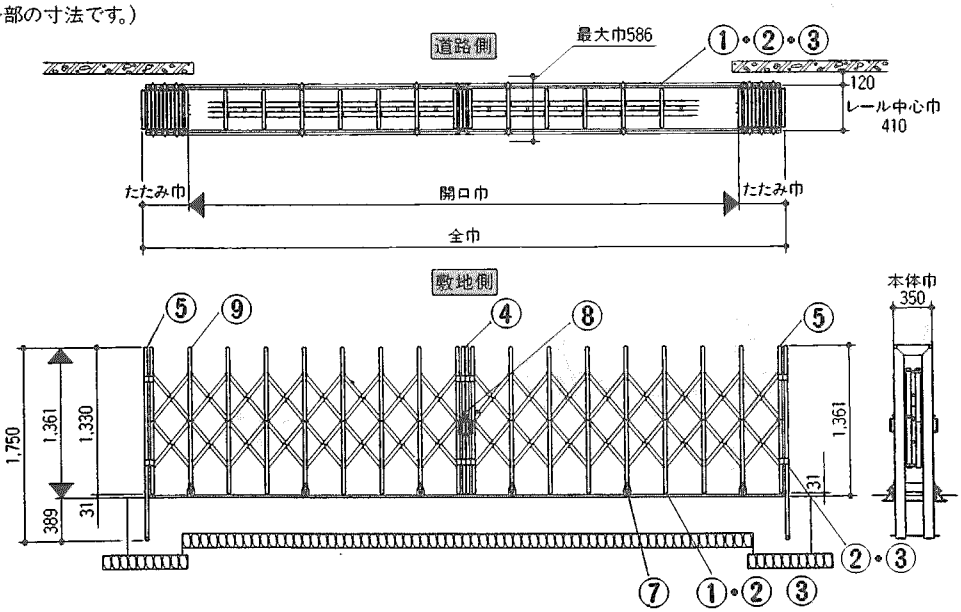

施工納まり図

■下図に示した以外の納まりの場合などは下図の納まりの組合せによって施工してください。

片開き納まり

塀と平行になる場合

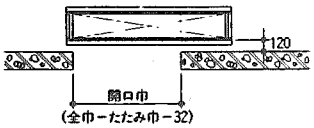

塀と直角になる場合

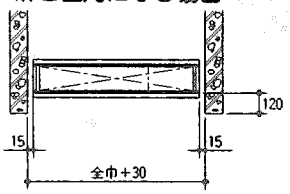

両開き納まり

塀と平行になる場合

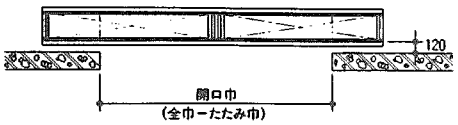

塀と直角になる場合

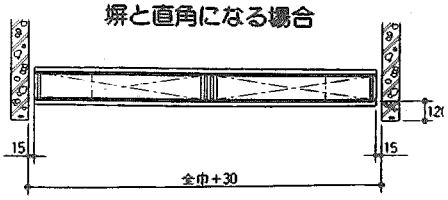

1 はじめに

■レール床面の仕上げは下図の様に仕上げてください。
向い合っている2本のレールの内側には、7の転倒防止車輪の走行上特に注意し仕上げてください。転倒防止車輪の走行部は水がたまりやすい為適当な間隔で水抜きを考慮してください。

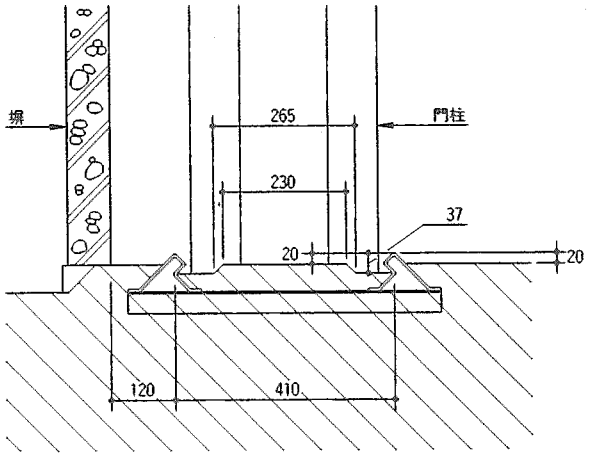

2 戸当り・吊り元門柱及びレールの組付図

■戸当り門柱・吊り元門柱の埋込み位置は、施工納まり図を参考に使い勝手を考慮し垂直にたててください。

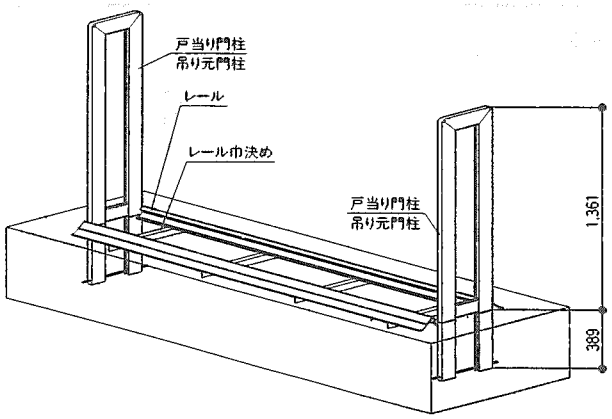

3 レールの組立方法

■レールの継目にレールジョイントを下側より当て取付ボルトで固定してください。戸当り戸当り門柱・吊り元門柱にブラケットを取付けレールの上側より乗せレールの下側より角ワッシャーでレールをはさみ付けるよう取付ボルトで固定してください。

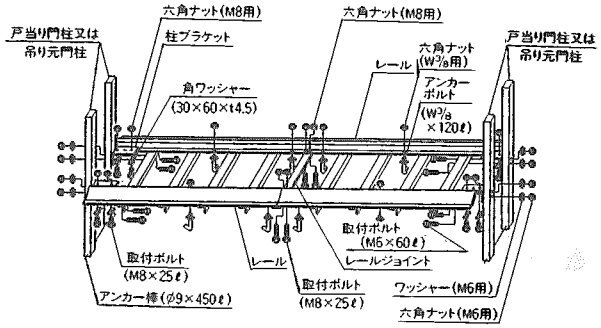

注) 全巾寸法に対してレール全長は少し不足するため、調整は柱ブラケットで行い、戸当り門柱・吊り元門柱とレールとの間で行いスキマは左右均等にしてください。

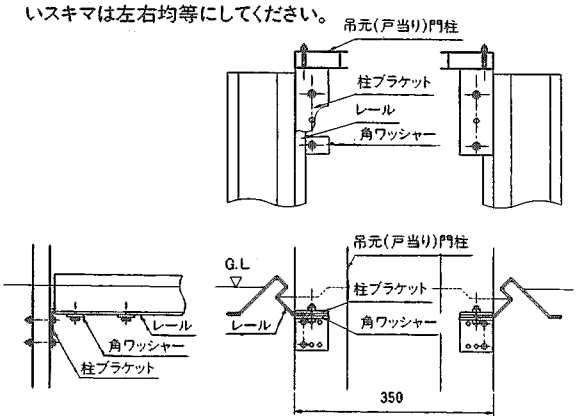

4 本体と移動柱(掛け側)(受け側)の取付方法

■本体と移動柱(掛け側)(受け側)を下図のように連結ジョイントで固定してください。

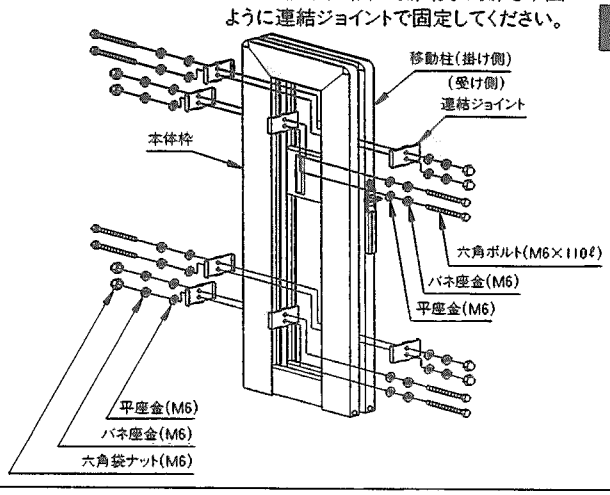

5 本体の取付方法

■吊り元門柱へ扉本体を、左図を参考に取付けてください。

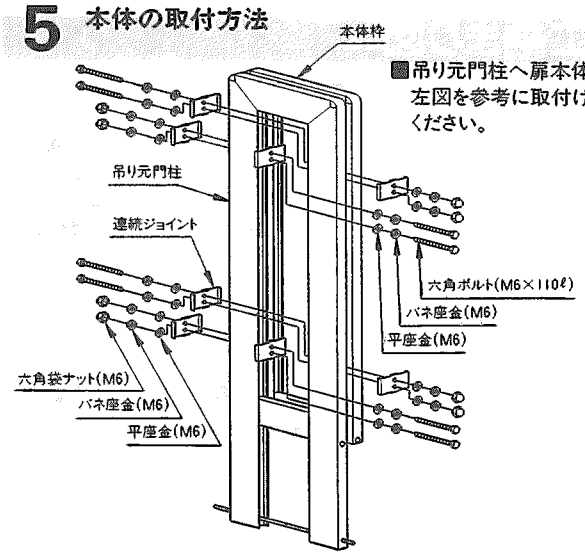

6 本体の連結方法

■本体の連結部は右図のように連結ジョイントで左右の扉を固定してください。

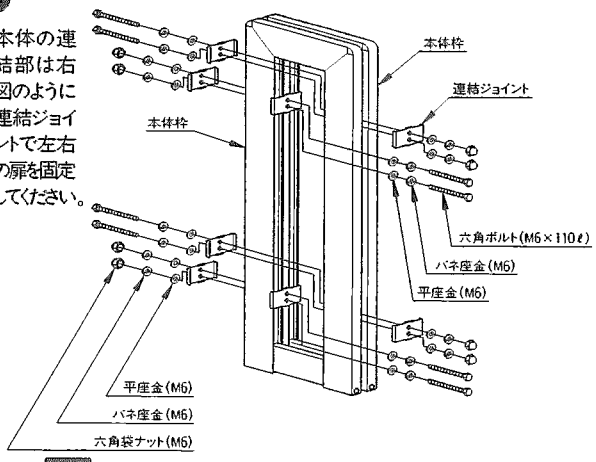

7 転倒防止車輪の取付方法

■転倒防止車輪の取付位置は転倒防止機能が効果的に生ずる位置を決定し、左図を参考に転倒防止車輪が左右のレールに添うよう、取付ボルトを調整し固定してください。

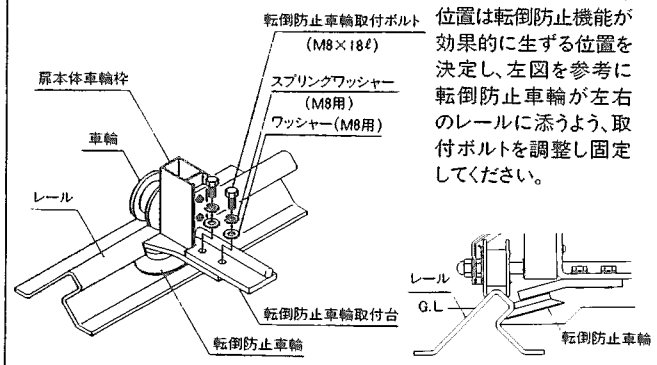

8 施錠の高さ調整(受側)

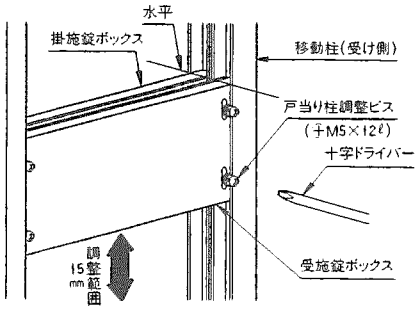

■施錠の高さ調整は、調整ビスを4ヶ所ゆるめて受施錠ボックスをスライドして、掛施錠ボックスと水平になるように調整し、調整ビスで固定してください。

9 開き巾の調整

■調整ストッパーの取付位置は工場出荷時、最大寸法になる様セットしてありますが全巾寸法を基準寸法より狭く施工される場合には、扉本体全体の本体枠開き寸法が同一になる様調整し調整ビスを抜き取り、調整ストッパーがスライドローラーに当る位置の穴へ調整ビスをねじ込んでください。

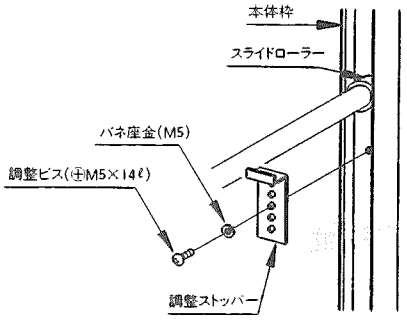

仕様

SPNAB(　　) セピアブラック色　EPNAB(　　) ステンカラー色

ピッチ数	呼　称	全巾mm	開口巾mm	たたみ巾mm	本体組合せ表 〔( )内数字は本体形式〕 SPNAB( )・EPNAB( )	
8	300S	2,962	2,512	418	(30)	
12	440S	4,362	3,768	562	(44)	
16	580S	5,762	5,024	706	(58)	
20	720S	7,212	6,280	900	(30)・(44)	
24	860S	8,612	7,536	1,044	(44)・(44)	
28	1000S	10,012	8,792	1,188	(44)・(58)	
32	1140S	11,412	10,048	1,332	(58)・(58)	
36	1290S	12,862	11,304	1,526	(44)・(44)・(44)	
40	1430S	14,262	12,560	1,670	(44)・(44)・(58)	
44	1570S	15,662	13,816	1,814	(44)・(58)・(58)	
48	1710S	17,062	15,072	1,958	(58)・(58)・(58)	
16	590W	5,864	5,028	418　418	(30)	(30)
20	730W	7,264	6,282	418　562	(30)	(44)
24	870W	8,664	7,538	562　562	(44)	(44)
28	1010W	10,064	8,794	562　706	(44)	(58)
32	1150W	11,464	10,050	706　706	(58)	(58)
32	1160W	11,564	10,052	756　756	(30)・(30)	(30)・(30)
36	1300W	12,964	11,298	756　900	(30)・(30)	(30)・(44)
40	1440W	14,364	12,564	900　900	(30)・(44)	(44)・(30)
44	1580W	15,764	13,820	900　1,044	(30)・(44)	(44)・(44)
48	1720W	17,164	15,076	1,044　1,044	(44)・(44)	(44)・(44)
52	1860W	18,564	16,332	1,044　1,188	(44)・(44)	(44)・(58)
56	2000W	19,964	17,588	1,188　1,188	(44)・(58)	(58)・(44)
60	2140W	21,364	18,844	1,188　1,332	(44)・(58)	(58)・(58)
64	2280W	22,764	20,100	1,332　1,332	(58)・(58)	(58)・(58)

梱包内明細

SPNAB( ) セピアブラック色　EPNAB( ) ステンカラー色

呼称	本体形成 SPNAB( )・EPNAB( )	SPNABS EPNABS 片開き門柱	SPNABS EPNABS 両開き門柱	レール						PRJB レール連結部品
				SGR350	SGR700	SGR1090	8PTAR20	PGR490B	PGR510B	
300S	(30)×1	1	—	1	—	—	—	—	1	1
440S	(44)×1	1	—	—	1	1	—	1	—	2
580S	(58)×1	1	—	—	—	1	1	—	1	1
720S	(30)×1・(44)×1	1	—	—	—	2	—	2	—	3
860S	(44)×2	1	—	—	—	1	—	2	1	3
1000S	(44)×1・(58)×1	1	—	1	—	2	—	2	1	5
1140S	(58)×2	1	—	1	—	1	—	3	1	5
1290S	(44)×3	1	—	—	1	2	—	3	1	6
1430S	(44)×2・(58)×1	1	—	1	—	—	2	4	—	4
1570S	(44)×1・(58)×2	1	—	—	1	—	—	4	2	6
1710S	(58)×3	1	—	—	—	—	1	3	3	5
590W	(30)×2	—	1	—	1	—	—	—	2	2
730W	(30)×1・(44)×1	—	1	—	—	2	—	1	1	3
870W	(44)×2	—	1	—	—	1	—	2	1	3
1010W	(44)×1・(58)×1	—	1	1	—	—	1	—	3	3
1150W	(58)×2	—	1	1	—	1	—	2	2	5
1160W	(30)×4	—	1	1	2	—	—	4	—	6
1300W	(30)×3・(44)×1	—	1	—	1	—	—	5	—	5
1440W	(30)×2・(44)×2	—	1	—	—	—	1	4	1	4
1580W	(30)×1・(44)×3	—	1	—	1	—	—	3	3	6
1720W	(44)×3	—	1	—	—	—	—	7	—	6
1860W	(44)×3・(58)×1	—	1	—	—	1	—	4	3	7
2000W	(44)×2・(58)×2	—	1	1	—	—	—	8	—	8
2140W	(44)×1・(58)×3	—	1	—	1	1	—	8	—	9
2280W	(58)×4	—	1	—	1	—	—	9	—	9

部品明細

■本体　(本体箱には各扉本体1台及び下記部品が梱包されております。)

名称	略図	SPNAB30 EPNAB30	SPNAB44 EPNAB44	SPNAB58 EPNAB58
連結ジョイント		8	8	8
取付ボルトセット (M6×110ℓ)		8	8	8
転倒防止車輪	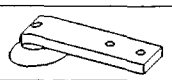	4	4	4
取付ボルトセット (M8×18ℓ)	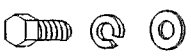	8	8	8

■門柱

名称	略図	片開き門柱 SPNABS・EPNABS	両開き門柱 SPNABW・EPNABW
吊り元門柱	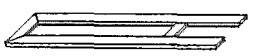	1	2
戸当り門柱		1	—
移動柱 (オス)		1	1
移動柱 (メス)		—	1
柱ブラケット	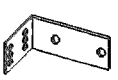	4	4

■門柱

名　称	略　図	片開き門柱 SPNABS・EPNABS	両開き門柱 SPNABW・EPNABW
角ワッシャー (30×60×t4.5)		8	8
取付ボルトセット (M8×25ℓ)		8	8
取付ボルトセット (M6×110ℓ)		8	8
連結ジョイント		8	16
取付ボルトセット (M6×110ℓ)		8	16
鍵		1	1
アンカーシャフト (φ9×450ℓ)		2	2

■レール

記　号 名　称	略　図	300本体必要数	440本体必要数	580本体必要数
SGR 350 レール 350mm		1	—	—
SGR 700 レール 700mm		—	1	—
SGR 1090 レール 1,090mm		—	1	1
8 PTA 20 レールセット レール2,000mm レール連結部品		—	—	1
PGR 490B レール 2,435mm		—	1	—
PGR 510B レール 2,535mm		1	—	1

■レール連結部品 PRJB

名　称	略　図	数　量
レールジョイント		1
取付ボルトセット (M8×20ℓ)		4
アンカーボルト (W3/8×120ℓ)		10