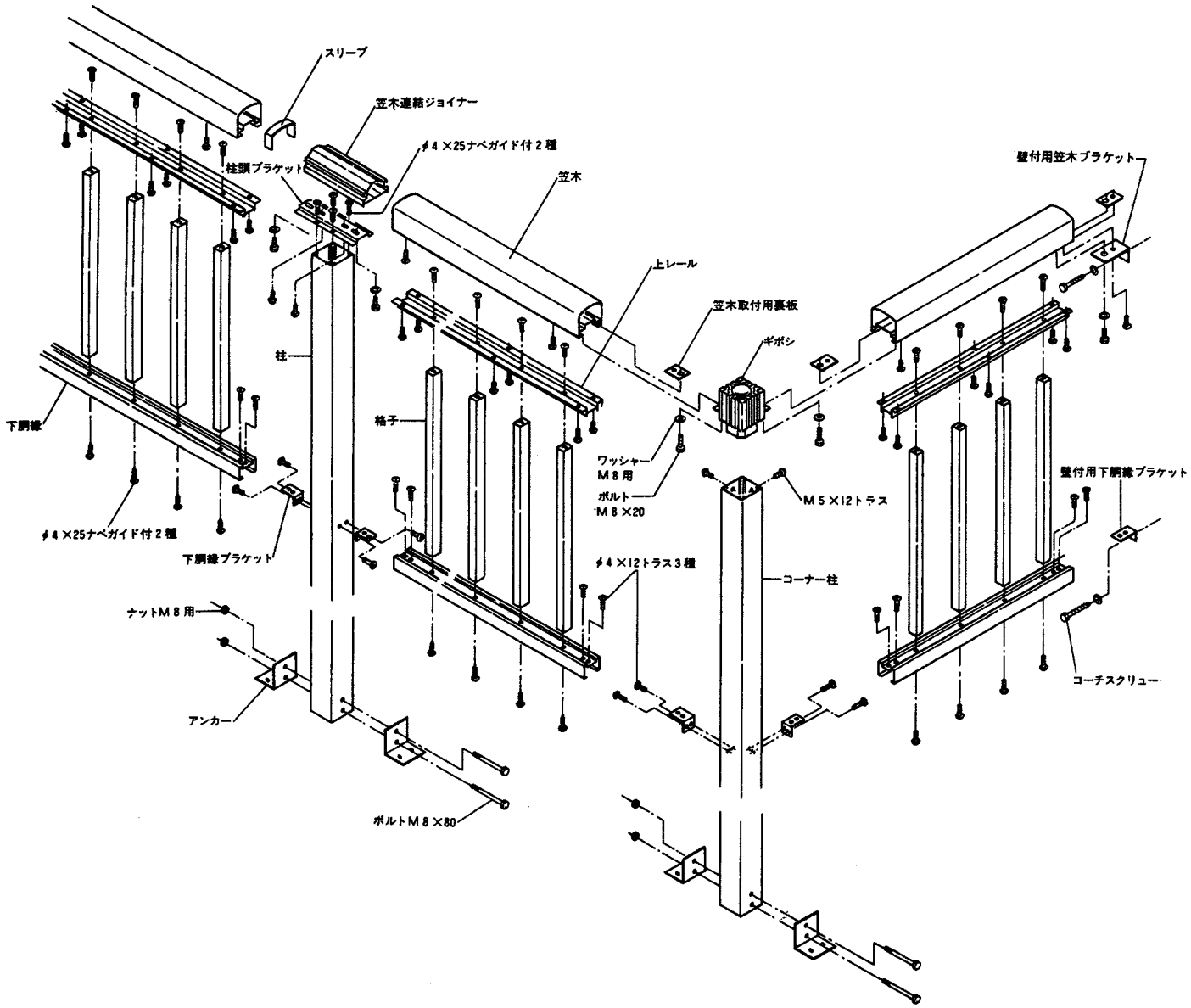
スリーブ
笠木連結ジョイナー
φ4×25ナベガイド付2種
柱頭ブラケット
笠木
壁付用笠木ブラケット
上レール
笠木取付用裏板
ギボシ
柱
下調線
格子
ワッシャー
M8用
ボルト
M8×20
M5×12トラス
壁付用下調線ブラケット
φ4×25ナベガイド付2種
下調線ブラケット
φ4×12トラス3種
コーナー柱
ナットM8用
コーチスクリュー
アンカー
ボルトM8×80

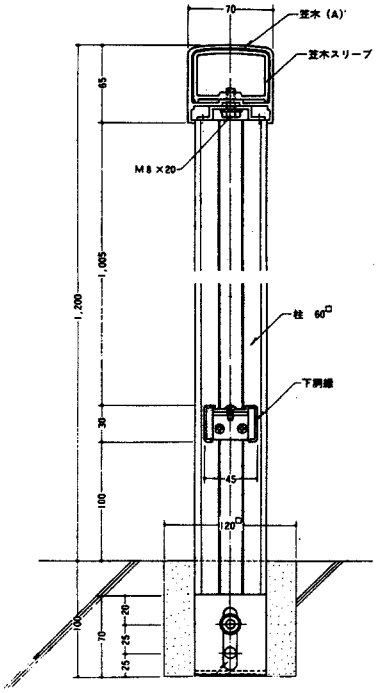

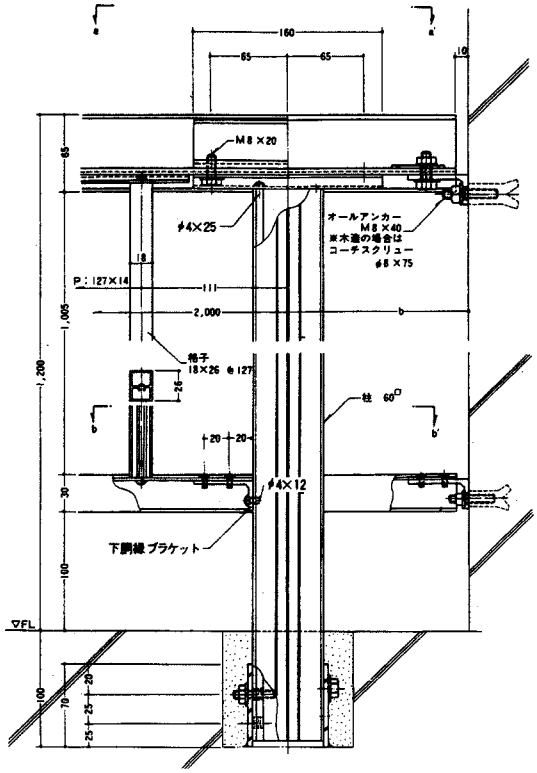

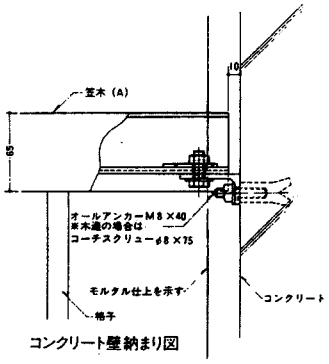

コンクリート壁納まり図

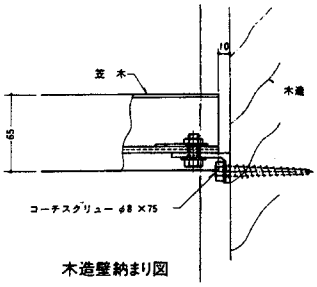

木造壁納まり図

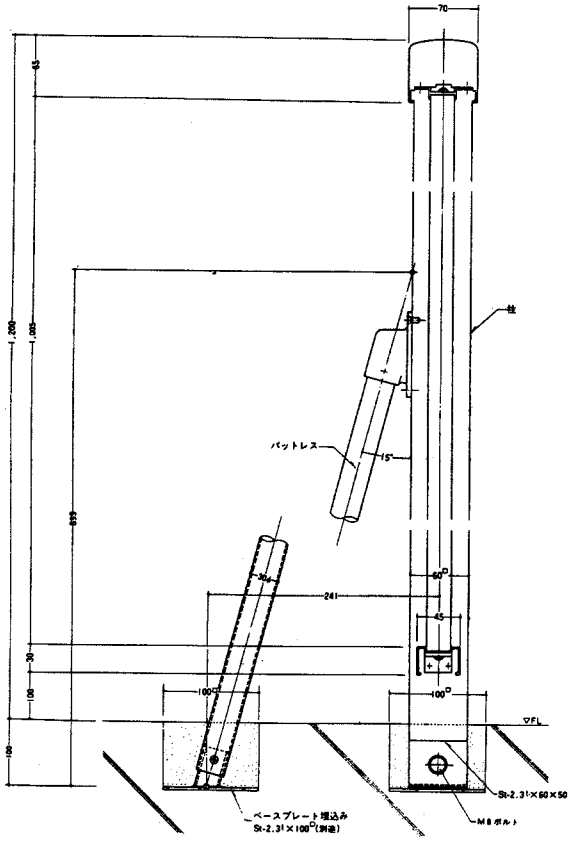

M型ベランダ手摺

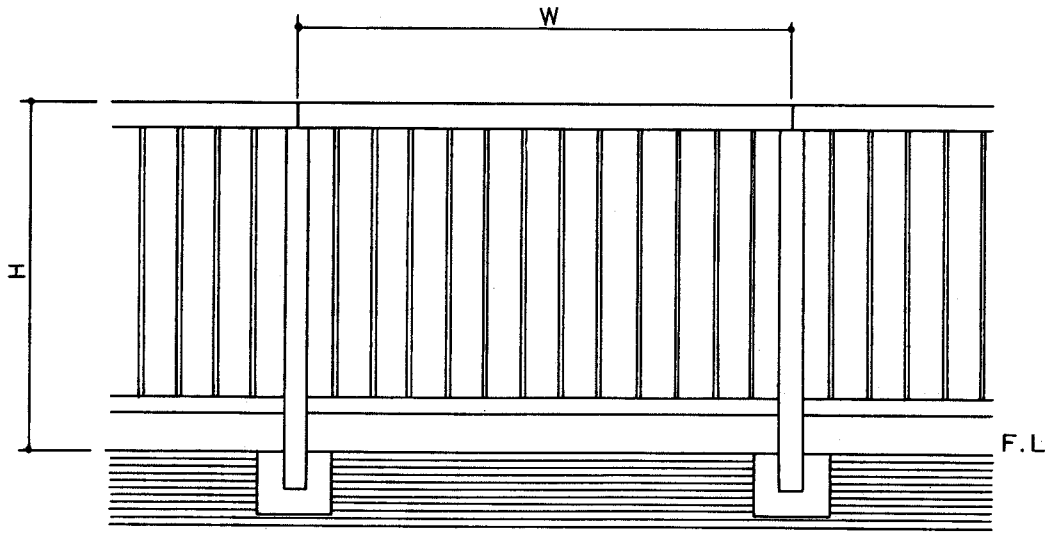
W
H
F.L

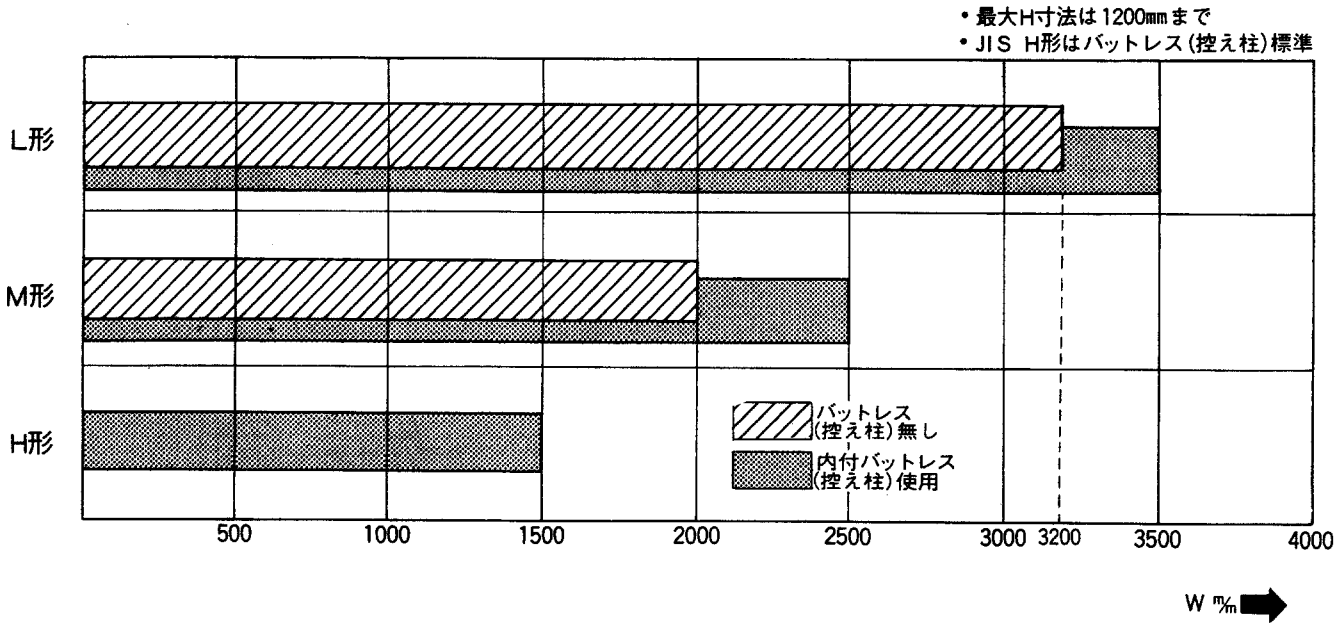
・最大H寸法は1200㎜まで
・JIS H形はバットレス(控え柱)標準
L形
M形
H形
バットレス
(控え柱)無し
内付バットレス
(控え柱)使用
500
1000
1500
2000
2500
3000
3200
3500
4000
W ㎜

笠　木	
形材	8CM5001

注)
1.5m 2mの場合には、※部を削除して、両端とN部加工を行って下さい。

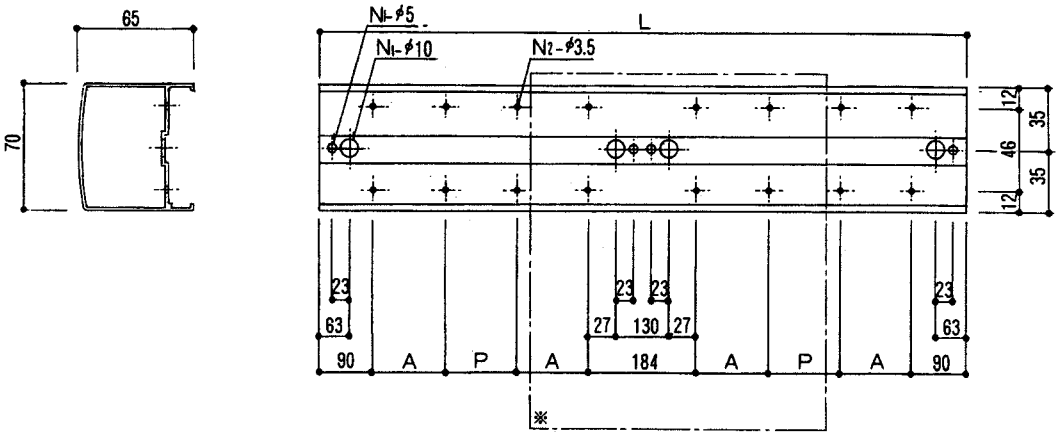

項　目	L 寸 法	P 寸 法	N_1 個 所	A 寸 法	N_2 個 所
1,500用	1496	375×1	2	470.5	8
2,000用	1996	375×3	2	345.5	12
3,000用	2996	375×1	4	470.5	16
4,000用	3996	375×3	4	345.5	24

《使用ネジ持》　　必要数

①笠木用（8M0505）　　×2

②笠木ジョイナー（CBM13）×1（3,000・4,000用のみ使用）

上レール	
形材	8CM5002

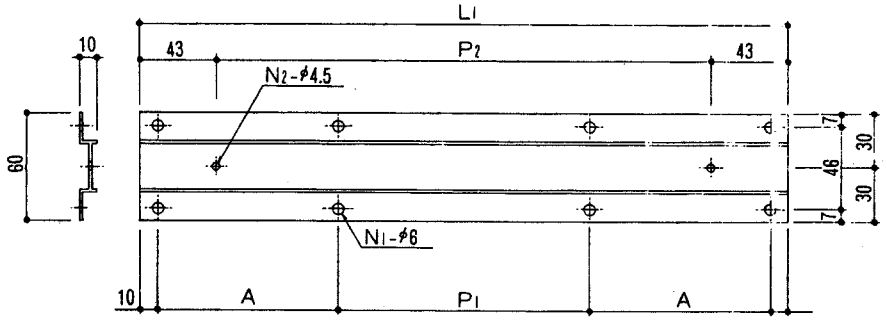

下レール	
形材	上レールのセット部材

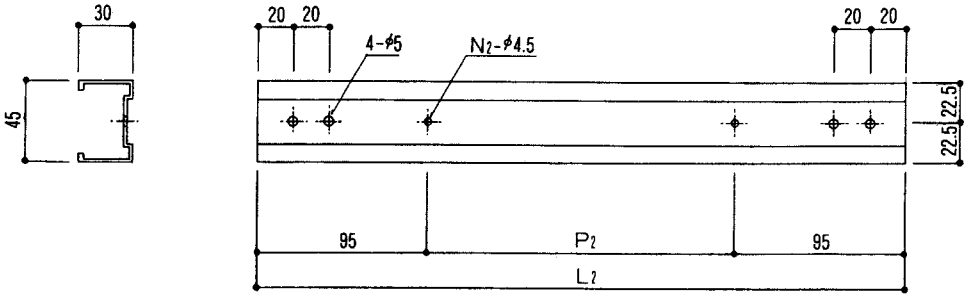

項　目	L_1寸法	L_2寸法	P_1寸法	P_2寸法	N_1個所	N_2個所	A 寸法
1,500用	1336	1440	375×1	125×10	8	11	470.5
2,000用	1836	1940	375×3	125×14	12	15	345.5

格　子
形材　8CM4803

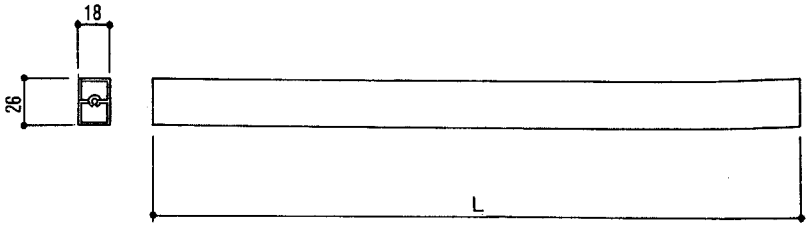

項　目	L 寸 法
1,100用	916
1,200用	1016

柱
8CM5004

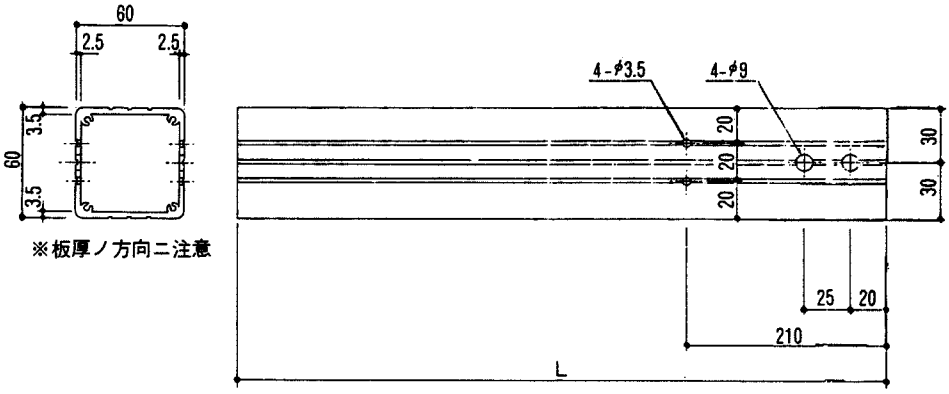

項　目	L 寸 法
1,100用	1138
1,200用	1238

コーナー柱
形材　8CM5004

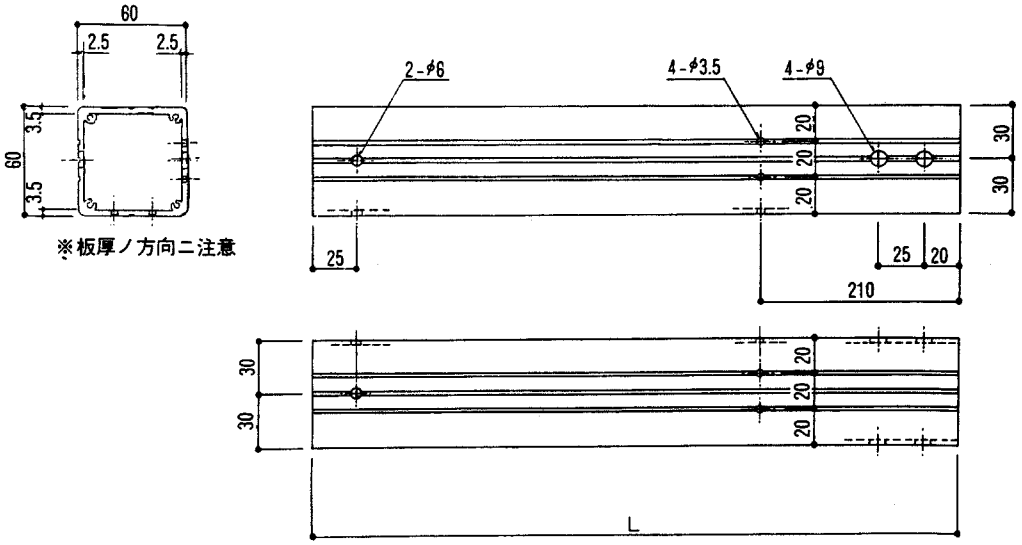

項　目	L 寸 法
1,100用	1138
1,200用	1238