カーゲート 18型
(キャスタータイプ)

取説番号 NM-591

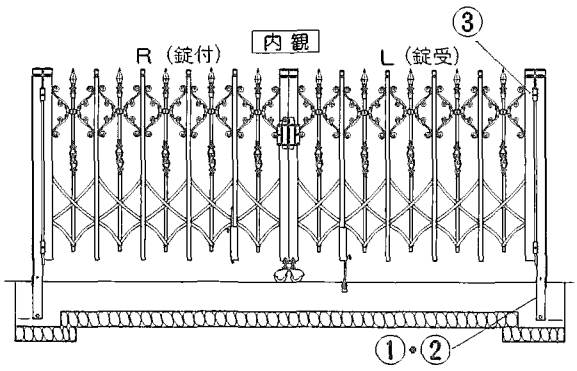

施工順序

1 施工上の注意

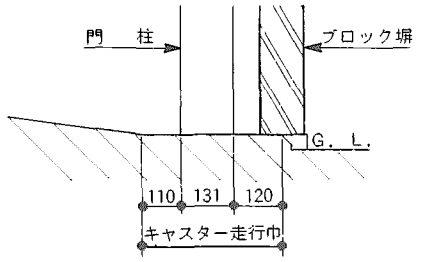

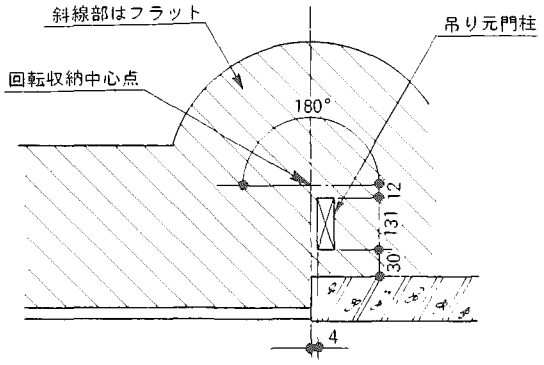

- 床面の仕上げは本体走行上キャスターの走行巾分はフラットに仕上げて下さい。
  開けた時本体を回転させる場合は回転半径（本体の縮巾）も考慮に入れて仕上げて下さい。
  3のヒンジ取付方法を参考に本体上側ヒンジのヒンジパイプを止めているタッピンビス(⊕4×10ℓ)をゆるめヒンジキャップ及びヒンジパイプを引き抜いて下さい。

2 門柱の取付け

両開き

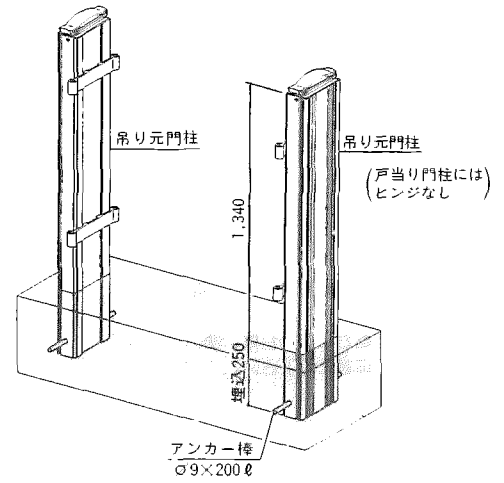

- 門柱埋込位置は、基本納まり図を参照して下さい。
  門柱は垂直に埋め込んで下さい。

3 ヒンジ取付け

- 本体の取付けは下図のように柱ヒンジと本体ヒンジの間にワッシャーを2枚づつ入れヒンジパイプを上側よりヒンジに差し込んで割ピンで抜け止めをして下さい。
  (ヒンジパイプは内側につけて下さい。)

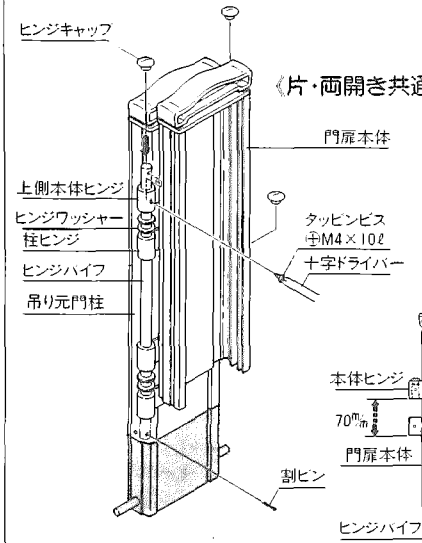

- 水はけ等で勾配をつけられる場合も回転収納と同時に門扉本体が70㎜までスライド可能な方法にしてあります。

部分説明

A 落し錠の取付け

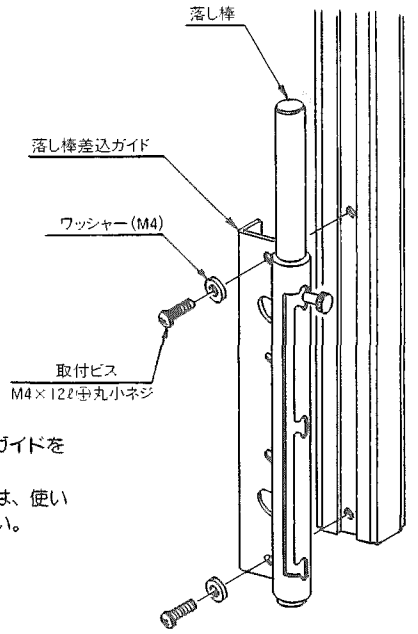

● C を参照して落し棒差込みガイドを取替えて下さい。
尚、本体を回転させた場合は、使い勝手を考慮し取替えて下さい。

B 施錠受けの高さ調整

● 施錠合せ等の高さ調整が必要な場合は、下図のように取付ビスをゆるめて施錠受けを上下調整してください。

《片・両開き共通》

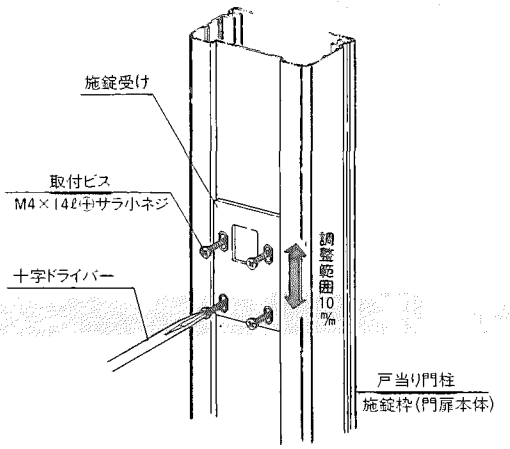

C 落し錠受けの設置

片開き

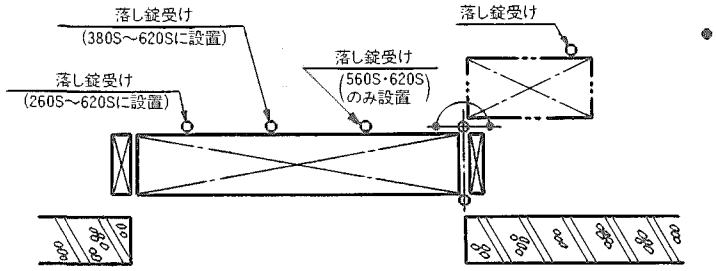

両開き

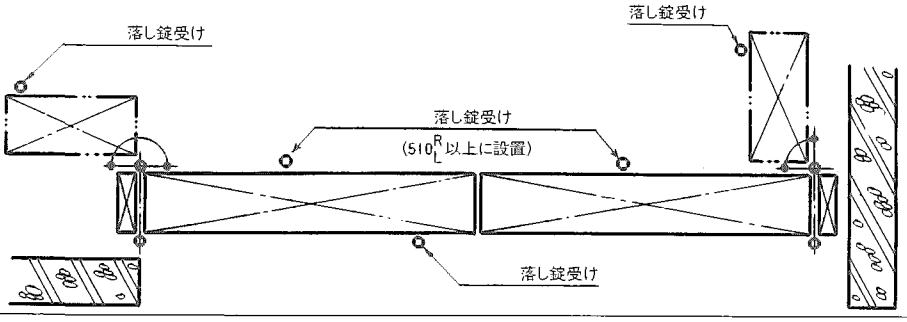

● 落し錠受けの位置は左図を参照し現物合せで施工する様にして下さい。

(注) 200Sは、回転収納した位置にのみ埋め込んで下さい。

D キャスターの高さ調整

● 施錠合せ等高さ調整が必要な場合は、右図のように左右のキャスターで20㎜まで調整出来ます。
キャスター取付金具上側のナットをゆるめ六角ボルトで高さを調整してゆるめたナットを締めて下さい。

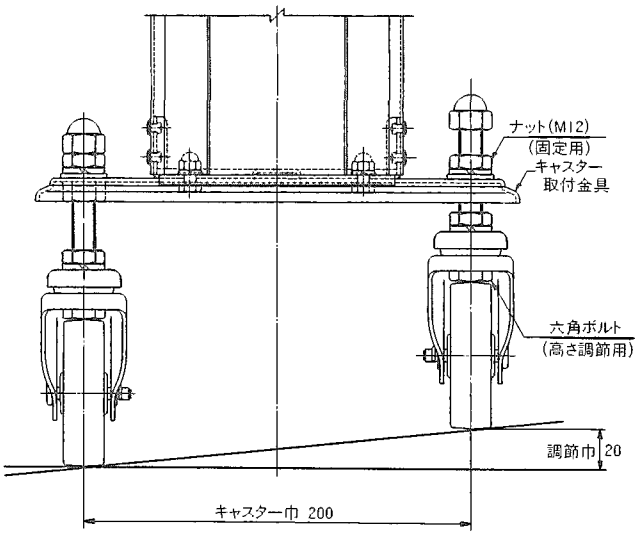

基本納まり図

本体図

●片開き

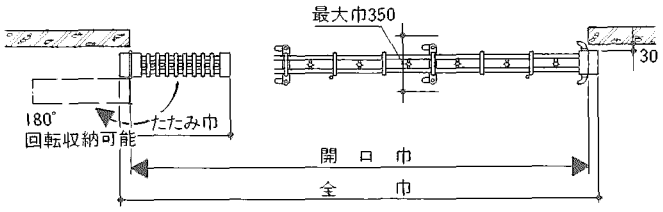

●両開き

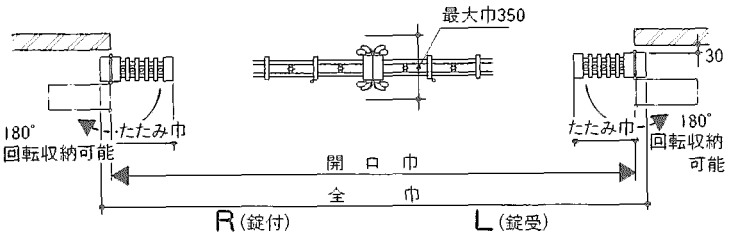

● 下図に示した以外の納まりの場合などは下図の納まりの組合せによって施工して下さい。

片開き納まり

●塀と平行になる場合

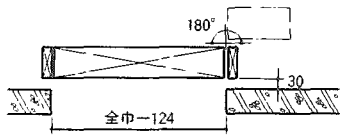

●塀と直角になる場合

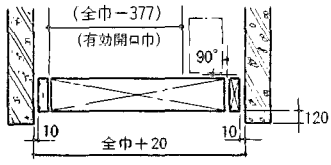

両開き納まり

●塀と平行になる場合

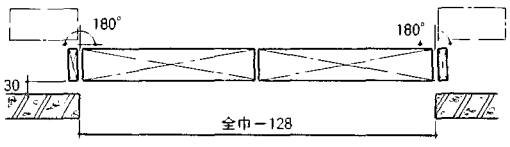

●塀と直角になる場合

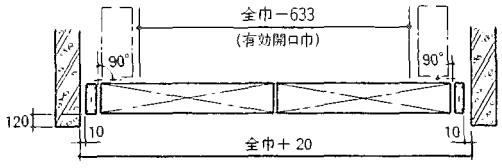

梱包内明細

※両開きはR(錠付)に部品がまとめて入っております。

名称			梱包内容
本体	片開き用		本体1セット、柱2本、部品箱、取付説明書
本体	両開き用	R側	本体(R)1セット、柱2本、部品箱、取付説明書
本体	両開き用	L側	本体(L)1セット

名称	梱包内容	片開き								両開き							
部品箱明細	形式 / 部品名	200S	260S	320S	380S	440S	500S	560S	620S	270R	330R	390R	450R	510R	570R	630R
	落し錠受け	1	2	2	3	3	3	4	4	3	3	3	3	5	5	5
	アンカー棒(φ9×200ℓ)	2	2	2	2	2	2	2	2	2	2	2	2	2	2	2