マニュアル番号 ME-1358

新日軽マンション用調整門袖 三角タイプ 取付施工マニュアル

- 新日軽の製品をお買上げいただき誠にありがとうございます。
- 正しい施工をしていただくため当説明書をお読みください。
- 施工完了後はお施主様へお渡しください。

この手引き書に示した注意事項は、安全に関する重要な内容を示しています。人身事故や財産への損害を未然に防止するため、次のような絵表示をしています。

絵表示	意味
⚠注意	**この表示を無視して誤った取り扱いをすると、使用者等が負傷する危険や物的損害の発生が予想されることを表しています。**
❗	「必ず行っていただくこと」を示しています。

■注意事項 施工にあたっては次のような点を注意してください。

①モルタル用に**海砂**を使用されますと、塩分が多量に含まれていますから腐食の原因になりますのでその使用を避けていただくか、十分水洗いしたものを使用してください。

②モルタルやコンクリートの**抽出液**が工事中にアルミ製品の表面を流れないように注意してください。抽出液は強アルカリ性で、しみやむら等の外観不良や腐食の原因になります。

③モルタルやコンクリートの**急結剤**は腐食の発生や促進作用があるのでその使用を避けていただくか、塩化カルシウムや塩素系の化合物・硅酸ナトリウム等の入っていないものを使用してください。

④施工時にアルミ製品の表面に**付着**したモルタルやコンクリート等は速やかに清掃してください。また表面にキズをつけますと腐食しやすくなりますので取扱いには十分注意してください。

⑤アルミ製品と**鋼板やラス等**の異種金属が接触しないようにしてください。接触する場合にはビニールテープ等を貼るか塗料等で絶縁処理をしてください。

⑥腐食の恐れのある**接着剤や化学薬品**を施工上使用する場合は、アルミ製品と接触しないようにしていただくか、接触する部分を完全に養生してください。

⑦外開きタイプでは開閉時に扉が公道（道路面）等へ飛び出さない位置に設置してください。

⑧加工完了後は扉の開閉チェックを行ない、不具合が無いか確認してください。

■ 納まり図

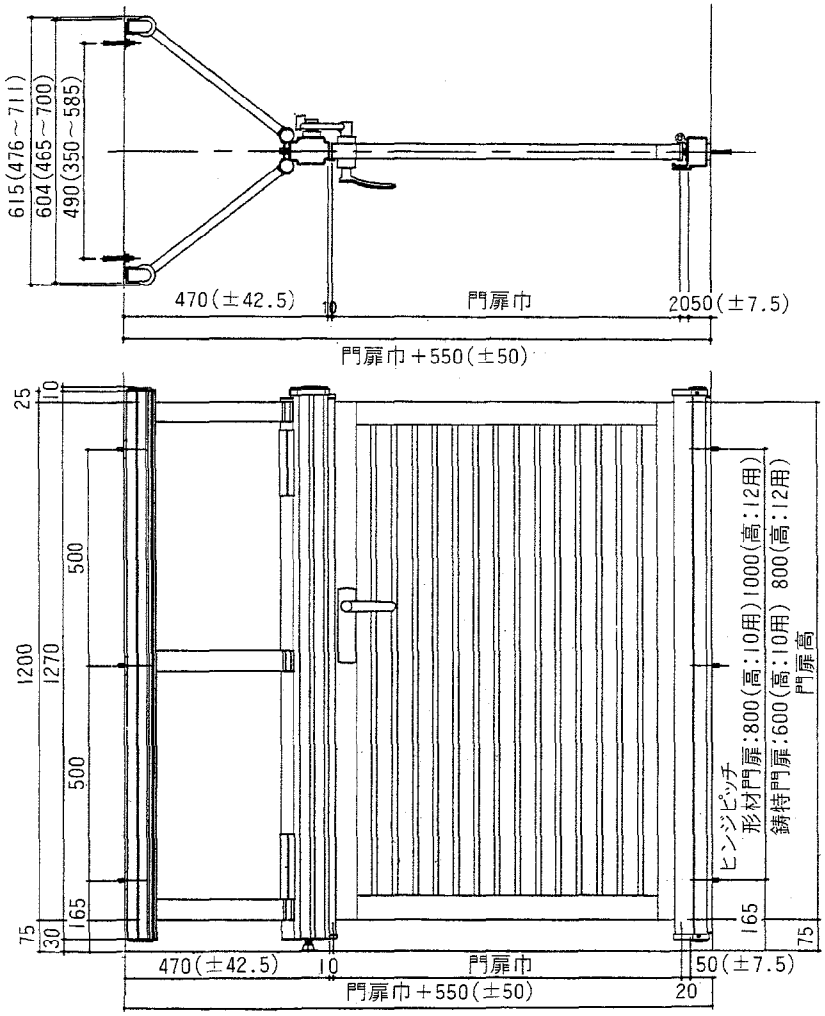

■ 梱包明細

製品名称	製品記号	梱包内容
門袖 三角タイプ	SNAPMS12	門袖本体（1）、取付説明書 部品箱（1）カバー材（2）
化粧パネル 縦格子	SNAPPT12	パネル（1）、ビスセット（1）

■ 部品箱内容明細

部品名	部品番号	数量
後施工アンカー	BN−1112	6
M8用ナット	NNA08S	6
M8用スプリングワッシャー	ZF08S	6
M8用平ワッシャー	ZB08S	6
取付説明書	ME−1358	1
戸当り柱キャップ	CY−1327	1
Φ4x16トラスタッピング	3TB4x16	2
孔ふさぎシール	NM−73	20
アジャスター調整ボルト	ETC−3678	1

■ 本体の取付け

● 「マンション用門柱」側は、「マンション用門柱」内の組立施工マニュアル「ME-1266」を参照してください。

1 アジャスター調整ボルトの取付け

◦「戸当り柱」下部に「アジャスター調整ボルト」を取付けてください。

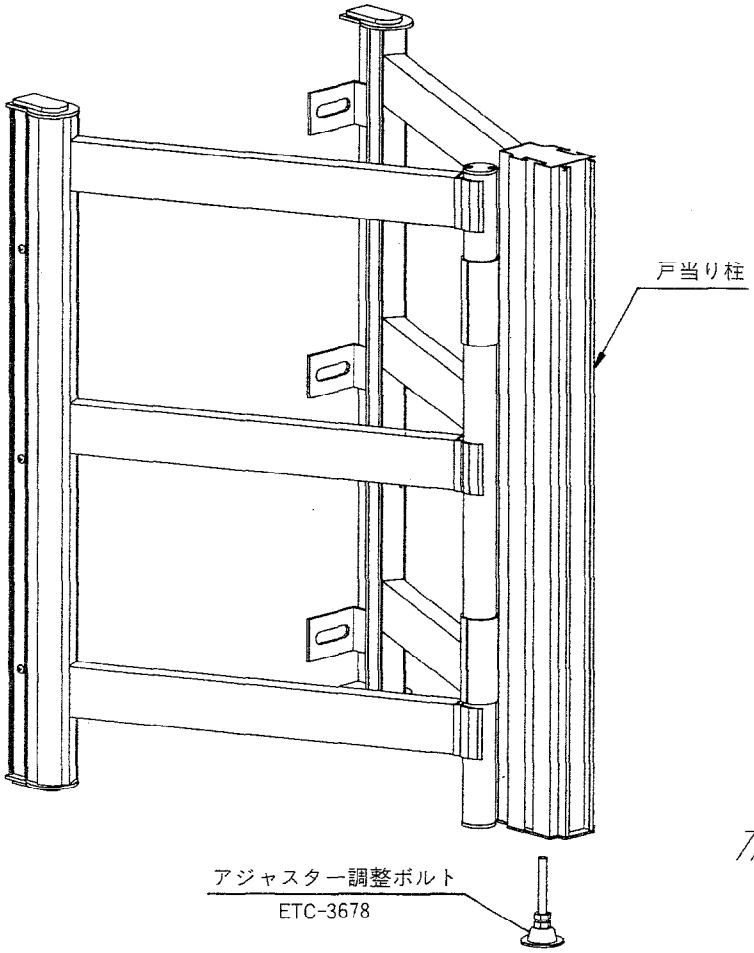

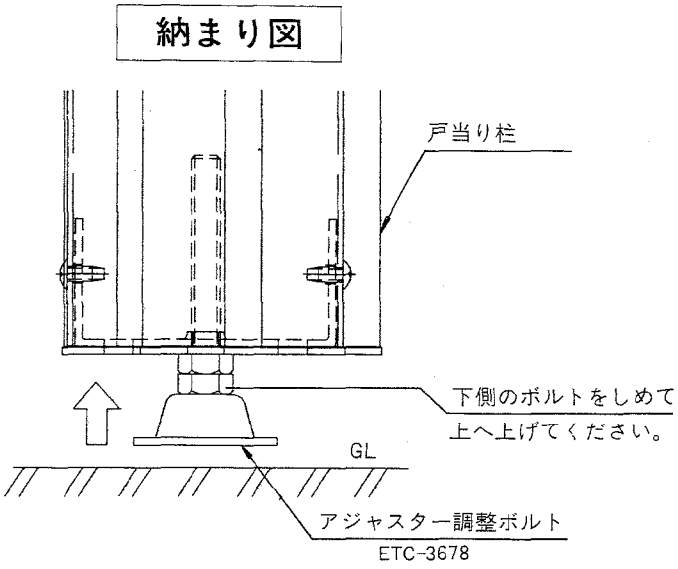

❗ アジャスター調整ボルトを上へ上げた状態にしてください。
本体の取付けができなくなる場合があります。

2 本体の取付け

①アンカーピッチの決定

1）間口寸法の調整

◦下図を参照して「横桟」の角度を変えて間口寸法を調整してください。

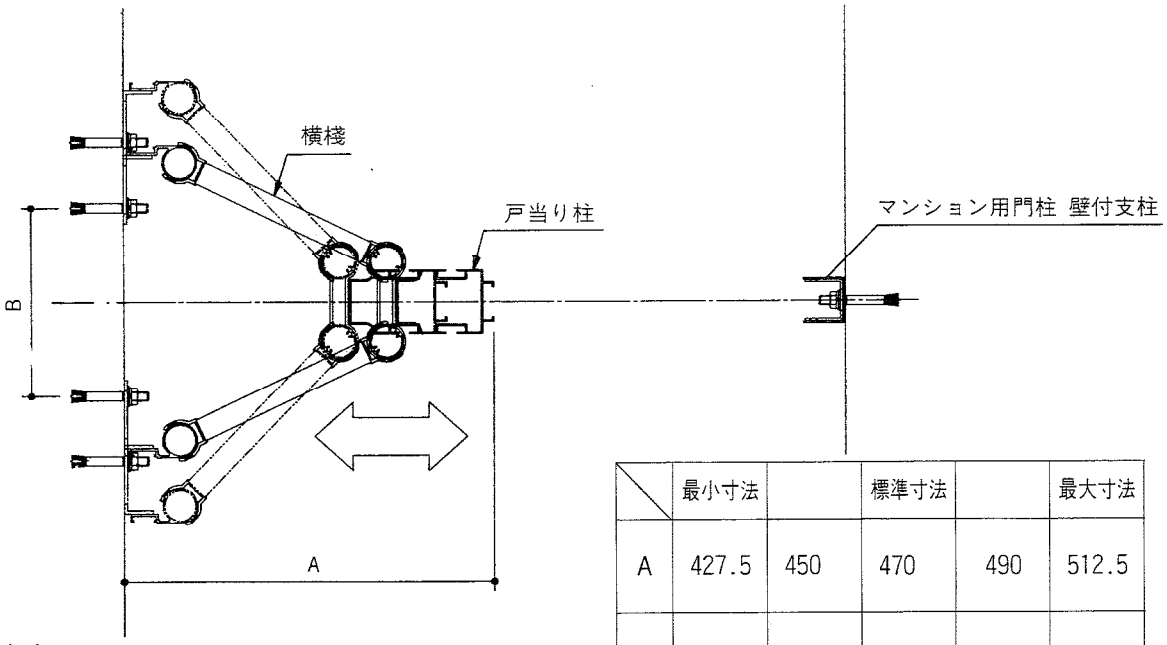

	最小寸法		標準寸法		最大寸法
A	427.5	450	470	490	512.5
B	616.5	569.5	520.5	463	382

2）B寸法の決定

◦B寸法はA寸法(間口寸法)により異なります。
右表を参照して現場の開口寸法に合わせて調整してください。

②アンカーの取付け

◦「戸当り柱」と「マンション用門柱」の「壁付支柱」が一直線上になるよう施工してください。

◦ϕ8.5の孔を開け「アジャストアンカー」を打ち込んでください。

◦壁がタイル仕上げの場合は専用のドリルを使用しひび割れに注意して施工してください。

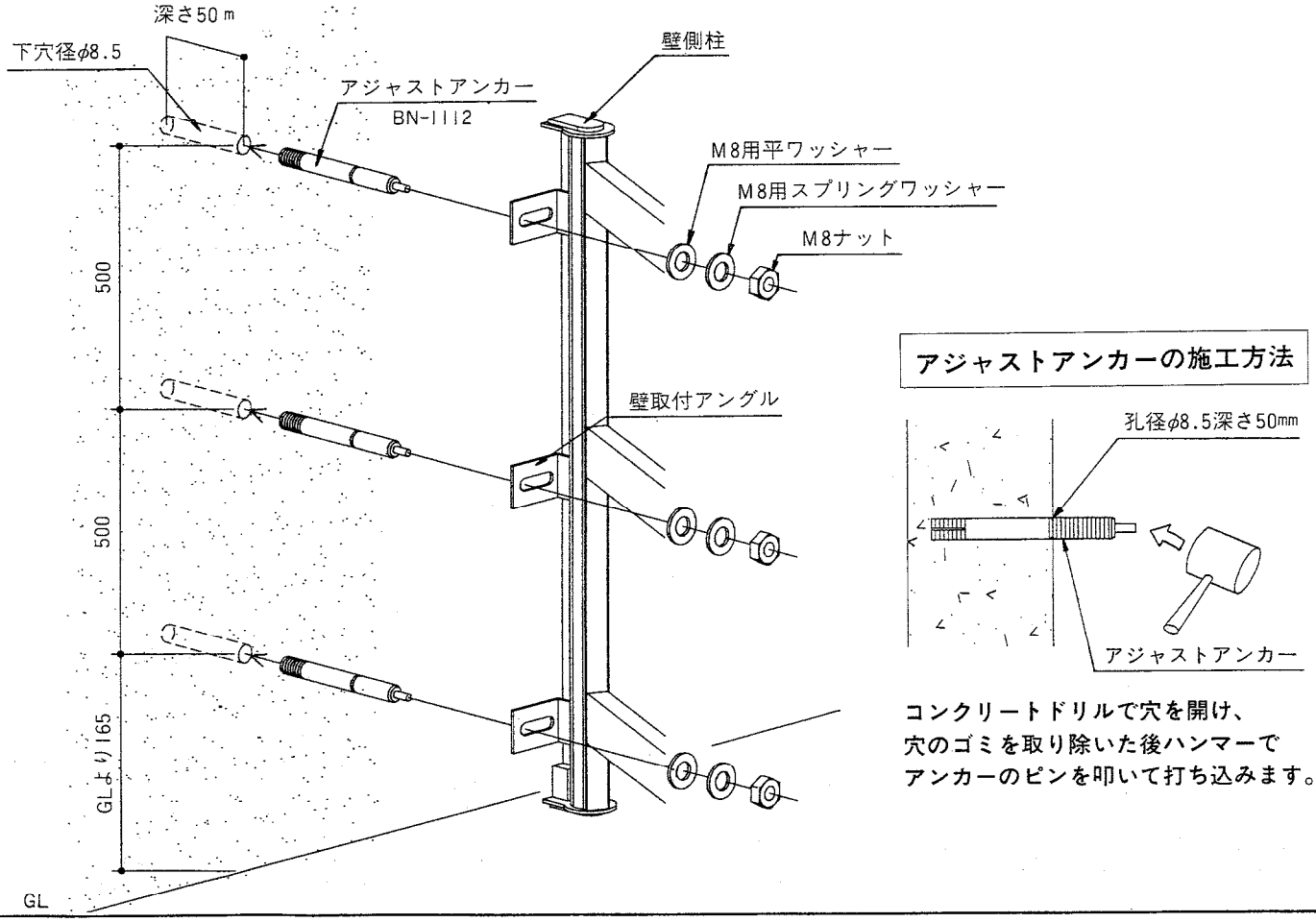

3 門扉の取付け

◦「マンション用門柱」側の施工を「マンション用門柱」内の組立施工マニュアル「ME-1266」を参照して門扉まで吊り込んでください。

4 寸法の微調整及びカバーの取付け

①寸法の微調整

A部詳細図

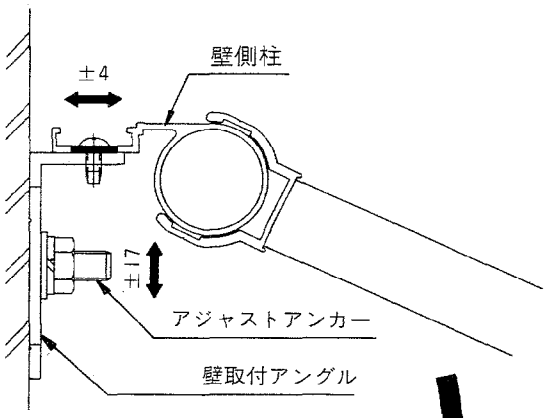

◦「納まり図」を参照のうえ調整を行なってください。

②カバーの取付け

◦梱包内の「カバー」を取付けてください。

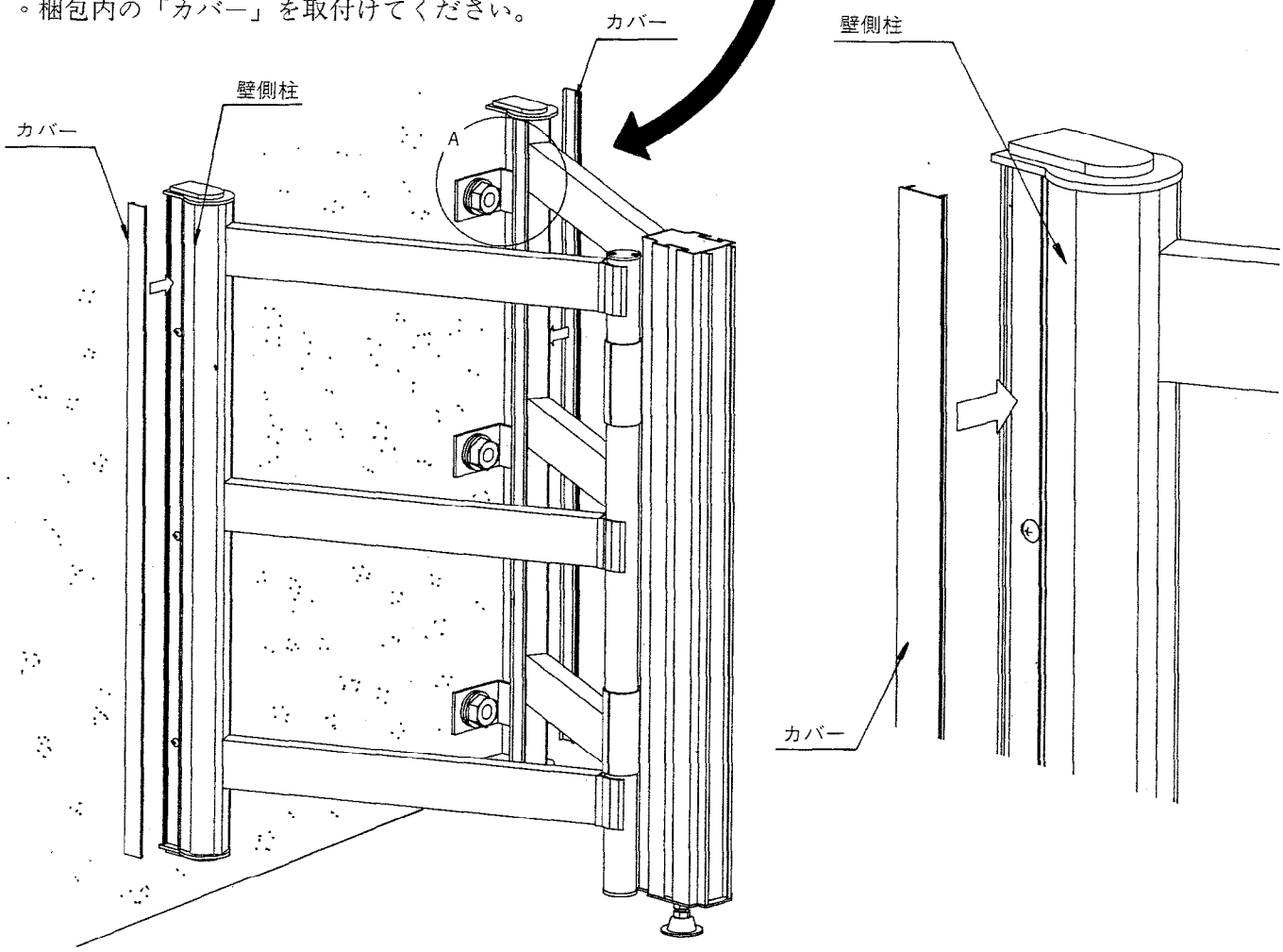

5 戸当りの取付け

◦「マンション用門柱」内の組立施工マニュアル「ME-1266」の「5.戸当りの取付け」を参照してください。

6 戸当りキャップの取付け

①「戸当り柱」の固定

◦六角ボルトをしめて、戸当り柱を固定させてください。

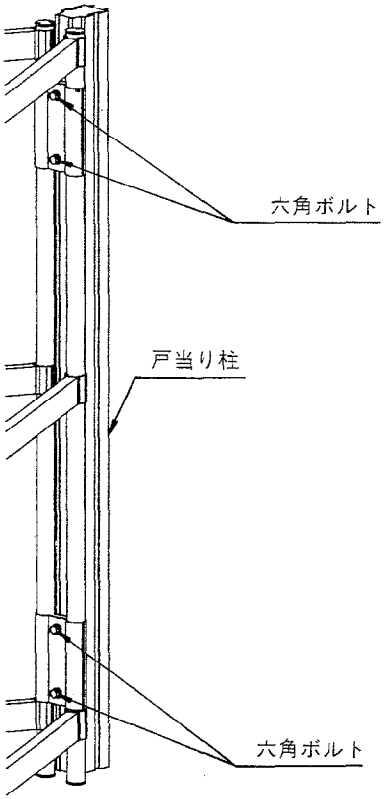

②錠受けの取付け

◦「戸当り柱」の家側の面へ「錠受け」を取付けてください。

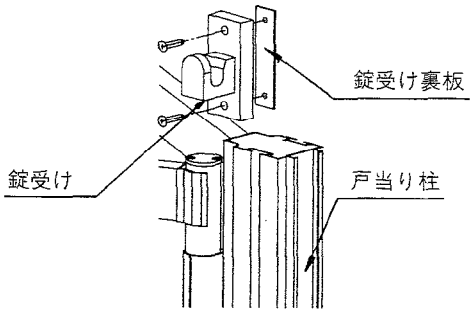

※「錠受け形状」は錠のタイプにより異なります。
詳細は「錠」製品内の取付マニュアルをご覧ください。

③「戸当り柱キャップ」の取付け

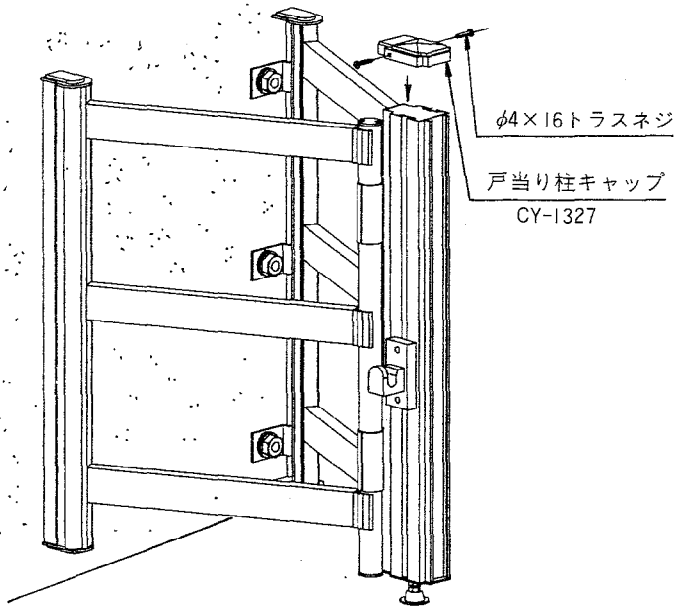

7 アジャスター調整ボルトの固定

◦「アジャスター調整ボルト」を下げて、GL面に当てて、「戸当り柱」を固定させてください。

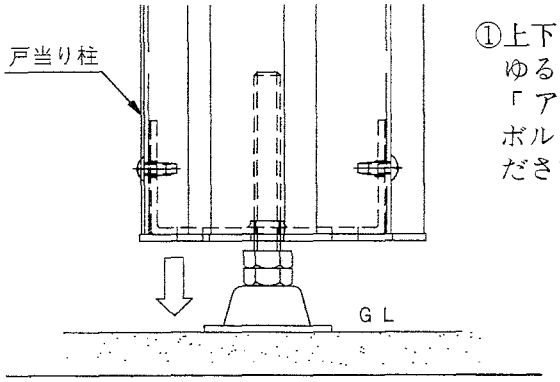

①上下のナットをゆるめて、GL面へ「アジャスター調整ボルト」を下げてください。

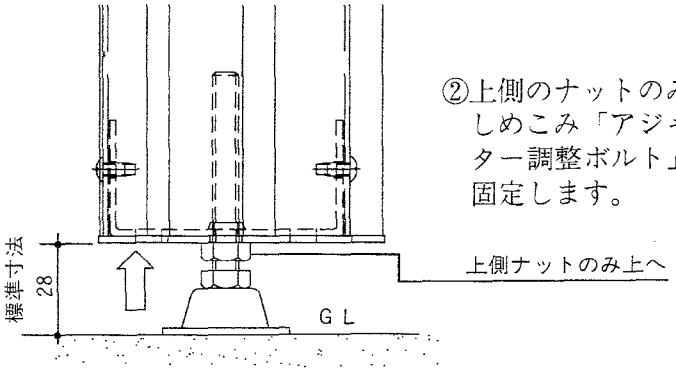

②上側のナットのみをしめこみ「アジャスター調整ボルト」を固定します。

❗GL面と「アジャスター調整ボルト」との間にすき間があると、「戸当り柱」がぐらつく恐れがあります。しっかりと下までさげてください。

8 孔ふさぎシールのはりつけ

◦新聞受け・花台・格子の取付以外、必要のない取付ナットを塞ぎシールで塞いでください。

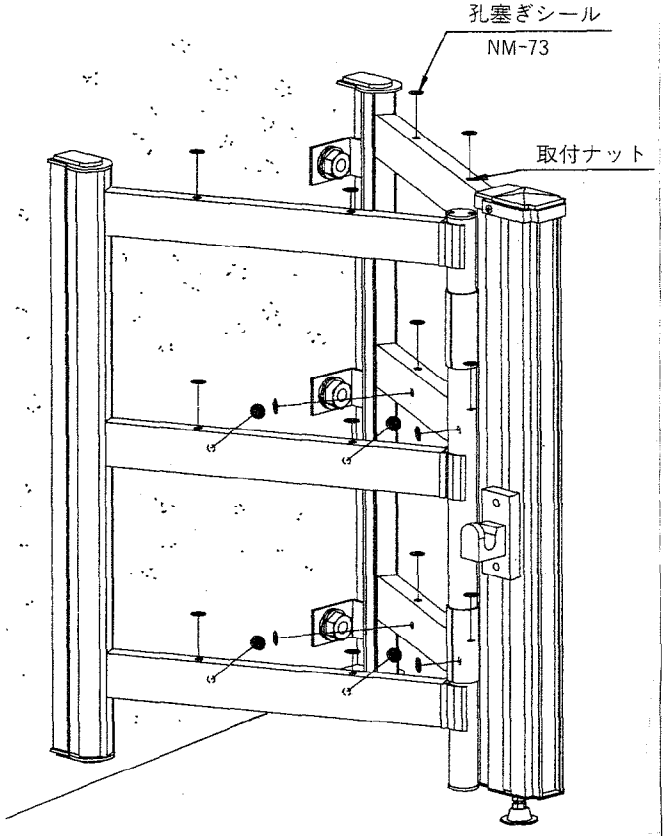

■ 化粧パネルの取付け

●別売品の「化粧パネル縦格子」をお求めになった方のみ御覧ください。

■ 取付方法

①格子パネルブラケットの取付け

◉「化粧パネル」の上下胴縁の「取付ナット」に合わせて「格子パネルブラケット」をφ4×20皿ビスで取付けてください。

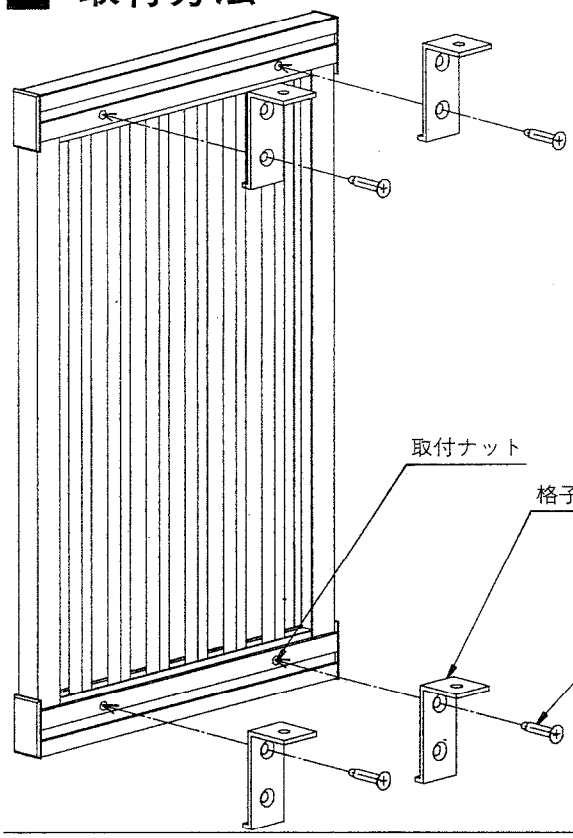

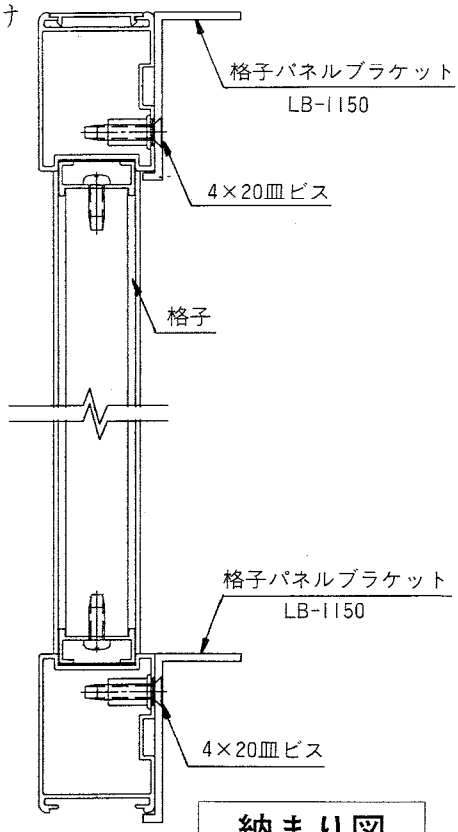

納まり図

②化粧パネルの取付け

「上桟」及び「下桟」についている「取付けナット」に合わせて「化粧パネル」をφ4×14トラスビスにて取付けてください。

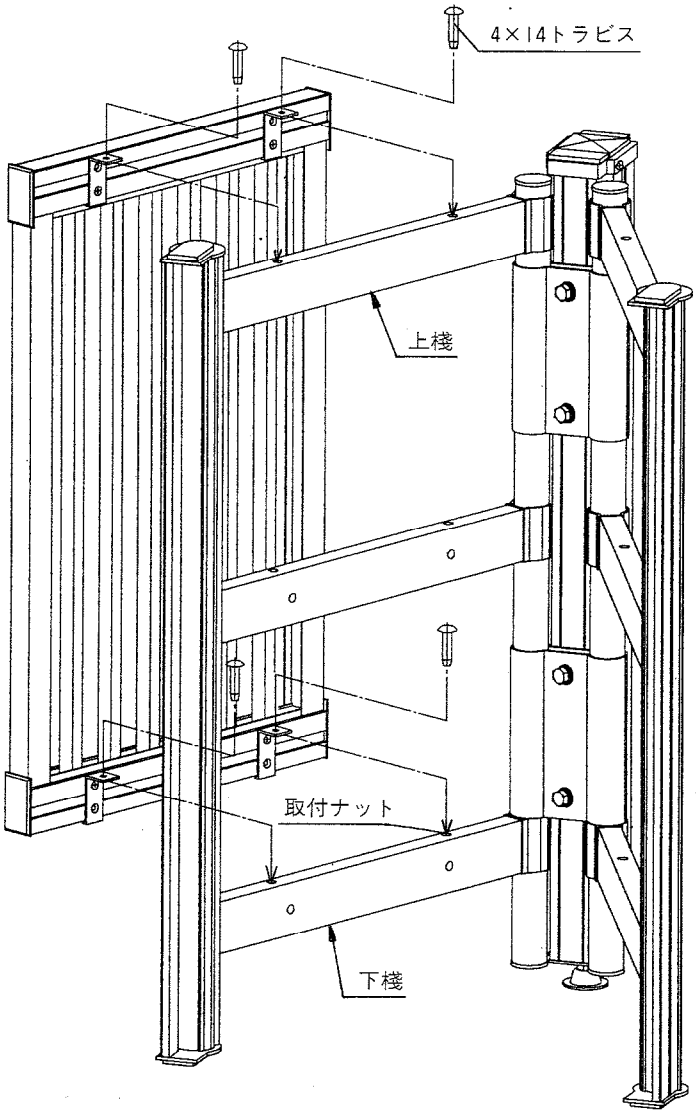

■ 本体の取外し

◦一時的に本体を取り外す場合御覧ください。

①吊元キャップ及び柱カバーの取り外し
◦「吊元柱キャップ」を取り外してから「柱カバー」を上側へスライドさせて外してください。

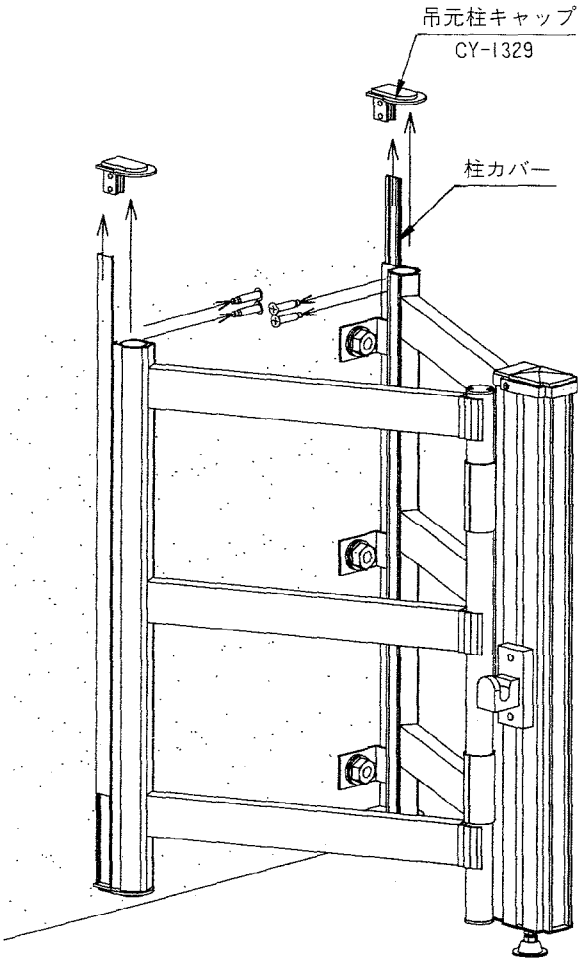

②本体の取り外し
◦「壁側柱」についているϕ4×10トラスビスをはずしてください。
本体が壁側からはずれます。

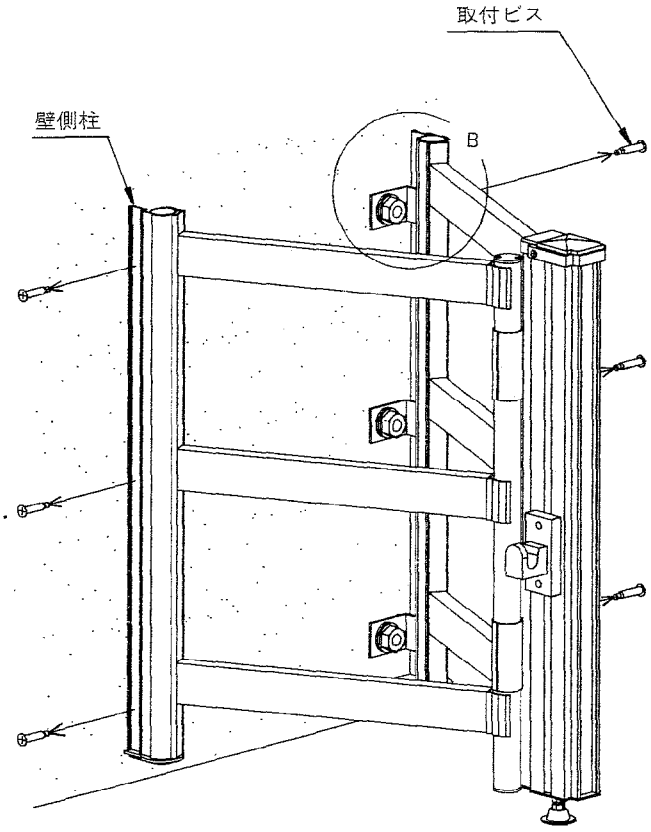

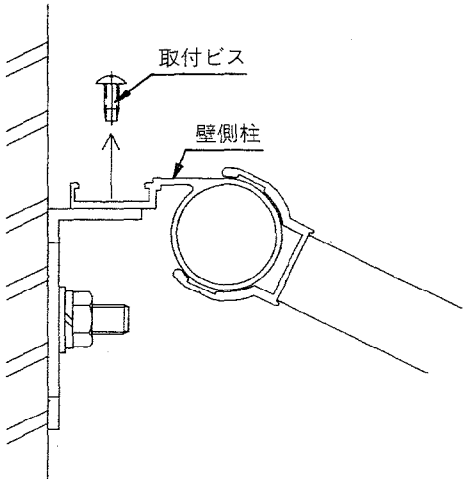

B部詳細図

【お施主様用手引き】
ご使用上の注意とお願い

●お手入れ方法について

アルミニウム製品のお手入れのお願い。

アルミはサビにくい性質を持っています。そのうえ新日軽では、ＪＩＳ規格を充分にクリアーした表面処理をしていますが、付着した汚れを長期間放置しておくと腐食の原因となります。アルミ製エクステリア商品をいつまでも美しくお使いいただくために、定期的なお手入れを、お施主様におすすめください。

アルミのサビの原因は……

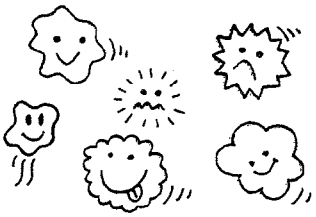

大気中の汚れが最大の原因です。ほこり、ばい煙(すす)、鉄粉などの金属粉、亜硫酸ガスなどの排気ガス、および海塩などです。これらがアルミの表面に付着したまま長く放置されると、湿気や雨水によって影響を受け、腐食させてしまう場合があります。

お手入れはカンタン

年に数回の水洗いと空ぶきだけでも効果的です。ただし、工業地帯や海岸の近くなどでは、状況によりお手入れの回数を増やしてください。汚れが軽い場合は、やわらかい布かスポンジで水ぶきした後に空ぶきしてください。

■地域別お手入れ回数

地　域	回　数
臨海工業地帯	年に２～３回
工業・商業・温泉地帯	年に２回
海岸・街道地帯	年に１～２回
田園・山間地帯	年に１回

汚れが目立つ場合

中性洗剤を薄めた液で汚れを落とし、洗剤が残らないように水洗いしてから空ぶきしてください。

汚れが著しく、サビがでた場合

スコッチブライトか紙ヤスリで軽くこすり、汚れを取り除いてから十分に空ぶきしてください。

お手入れの際のご注意

- お手入れには布やスポンジなどの柔らかいものを使用してください。金属ブラシ、金ベラ、スチールウール、目の荒い紙ヤスリ等はさけてください。
- 小石、砂などが付着したまま表面をこするとキズがつきます。あらかじめ取り除いてください。
- 洗剤は中性洗剤を薄めてご使用ください。酸性洗剤やアルカリ性洗剤はアルミの表面を侵します。
- 角や隅に洗剤が残らないようにしてください。放置しますと腐食の原因となります。
- 雨樋に落葉やゴミ、ほこり等がたまるとつまりますので、時々清掃をしてください。

アクリルパネルのお手入れ方法と注意事項

- アクリルパネルの近くでは火気を使用しないでください。熱で変形したりします。
- テレピン油はじめ有機溶剤はシートを溶かしたり表面をくもらせたりすることがありますので、ご使用をさけてください。
- アクリルパネルは有機物であり、ガラスにくらべ表面硬度が劣るため、ガラスと同等な扱いをしますと傷がつくことがあります。商品をいつまでも美しく保つため定期的な手入れを行なってください。

●安全のために必ずお守りください

⚠注意 ●通常使用されない場合は必ず施錠してください。
また、落とし棒の付いている商品は落とし棒も同時に下ろしてください。

⚠注意 ●開閉時には手足・衣服などを挟まないよう、注意してください。

⚠注意 ●扉に物を載せないでください。

⚠注意 ●扉を揺すったり、乗ったり、寄りかかったりしないでください。

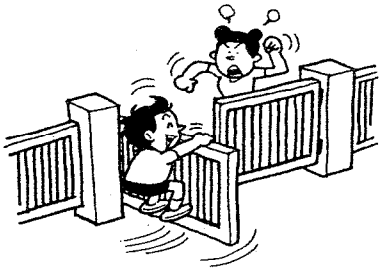

❗ ●開閉操作はゆっくり行ってください。
急激な操作は思わぬ事故やけがにつながります。

❗ ●年に１回、ネジやボルトのゆるみがないか、確認してください。

●施工工務店様販売店様へのお願い

―お願い―

この説明書は施工完了後、下記の欄へ必要事項を記入してお施主さまへお渡しください。

施工完了日	年　月　日
施工工務店	TEL（　）　－
販　売　店	TEL（　）　－
商　品　名	

この商品についてのお問い合わせ、ご相談は右記の窓口でも承っておりますので、ご遠慮なくお問い合わせください。

㈱新日軽株式会社
〒141-0032 東京都品川区大崎1-11-1
(ゲートシティー大崎ウエストタワー)

お客様相談室
フリーダイヤル ―― 0120(37)2534
東日本エクステリア支店　03(5759)2211
〒141-0033 東京都品川区大崎1-11-1
(ゲートシティー大崎ウエストタワー23F)
・市場開発課－03(5759)2210
・景　観　課　03(5759)2212
西日エクステリア支店－06(6380)9275
〒564-0052 大阪府吹田市広芝町4-34
(江坂第一ビル1F)
・市場開発課　06(6380)9275
・景　観　課　06(6380)9281
・札幌支店 ―― 011(219)7511
・東北住宅建材支店 ―― 022(297)3364
・北越住宅建材支店 ―― 076(237)0122
・長野支店 ―― 026(224)2878
・埼玉住宅建材支店 ―― 048(688)4158
・東関東住宅建材支店－043(247)1251
・北関東支店 ―― 027(328)2881
・東京支店 ―― 03(5759)2216
・横浜支店 ―― 045(641)3381
・静岡支店 ―― 054(289)6117
・名古屋支店 ―― 052(731)1911
・大阪支店 ―― 06(6390)1331
・岡山支店 ―― 086(243)1243
・中国支店 ―― 082(544)4134
・四国支店 ―― 087(833)7611
・九州支店 ―― 092(712)8191
・特需営業総括部 ―― 03(5769)8033

●電話番号、住所、移転やその他の理由で変更になる場合がありますので、ご了承ください。