取説番号 ME-1259
改-1

新日軽 伸縮門扉用
レール切詰め部品(アドニス用 エクジス用)
取付取扱説明書

■ 新日軽伸縮門扉用レール切詰め部品(アドニス エクジス)をお買上げいただきありがとうございます。末永くご使用いただくため、取付取扱説明書をよく読んでいただき正しい施工・正しい取扱いをお願いいたします。

1 はじめに

レールの設置方法は、キャスターレール式の取扱説明書を参考にして施工して下さい。

■ 梱包明細・部品明細

	略　図	明　細	個数
1		レール切詰め用部品 (アドニス用 エクジス用)	1
2		十字穴付ナベ小ネジ　M5×20ℓ	2

2 取付方法

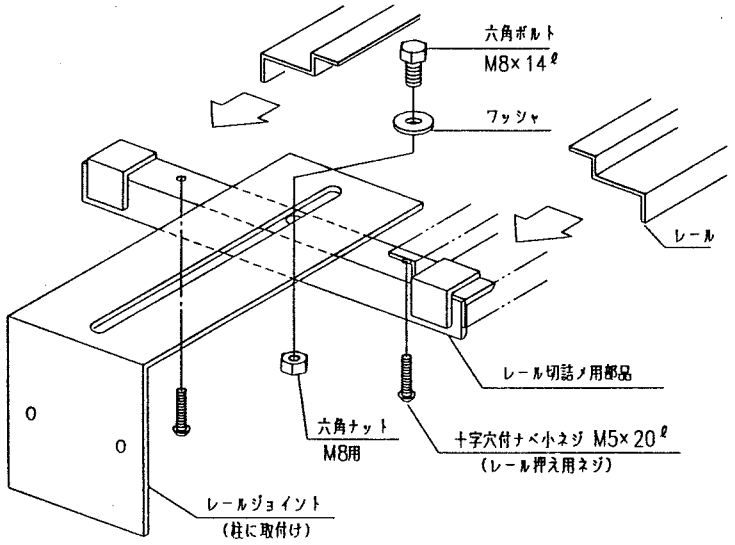

1.寸法に合わせて、レールを切断して下さい。
レールの切詰めは、必ず吊元側のレールで行って下さい。

2.切断したレールを、レール切詰め用部品に左図の様に差し込み、レール押え用ネジで締め付けて下さい。