新日軽

取付説明書番号 ME-2056

ネクスペース ハーディーツェットアーチ 取付説明書

●この度は、新日軽商品をご採用いただき誠にありがとうございます。
商品を正しく安全に組立・施工していただくために、この取付説明書をよくお読みの上、作業を行ってください。
●本説明書に示した注意事項は、商品の性能・機能および強度や安全性を確保する上での重要な内容です。
施工にあたっては必ずお守りください。
●施工は専門業者が行ってください。専門知識のない方が施工されますと不具合発生の原因となることがあります。
●この取付説明書は施工後必ず施主様へお渡しください。

施工上の注意事項

施工にあたっては次の点をご注意ください。

●アルミ商品と銅板やラス等の異種金属が接触しないようにしてください。接触する場合には、ビニールテープ等を貼るか塗料等で絶縁処理をしてください。
●腐食の恐れのある接着剤や化学薬品を使用する場合には、商品と接触しないようにするか接触する部分を完全に養生してください。
●施工時に商品の表面に付着したモルタルやコンクリート等は速やかに清掃してください。また、アルミ表面にキズをつけますと腐食しやすくなりますので取扱いには十分注意してください。
●改造・変更・部材の延長をしないでください。

この説明書に示した注意事項は、安全に関する重要な内容を示しています。人身事故や財産への損害を未然に防止するため、次のような絵表示をしています。

絵表示	意味	絵表示	ご使用上の注意とお願い
⚠注意	この表示を無視して誤った取扱いをすると使用者等が負傷する危険や物的損害の発生が予想されることを表しています。	❗	「必ず行っていただくこと」を示しています。

⚠注意

●各ボルト・ビス類は、確実に締付けてください。
●無理にボルト・ビスを締付けないでください。破損の原因となります。

❗ 施工前に、本体の施工が完了していることを確認してください。

●本取付説明書は、ハーディーツェットと下記のネクスペースシリーズの接続方法を説明しています。付属の取付説明書を合わせて参照してください。
・「ネクスペース ウォール」 [ME-2049]
・「ネクスペース ウォール＆ルーフ」 [ME-2050]
・「ネクスペース ピラー＆ルーフ」 [ME-2051]
・「ネクスペース ピラー＆ルーフ入隅納まり」[ME-2054]
●ハーディーツェットの施工・取付については、本体の取付説明書 [ME-1810] を参照してください。

梱包明細

●表内の（ ）は個数を表しています。

●施工前に、部材数量および部品数量を確認してください。また、品質に支障のある損傷が無いか確認してください。
●説明書に記載している部材・部品（ビス含）以外は使用しないでください。

梱包名称	梱包内容
HDZ 取付部品	HDZ 取付部品（1） φ4×25 皿タッピン 2 種ガイド付（8） M8 ターンナット（4）・M8×40 六角ボルト（4） M8 用バネ座金（4）・M8 用平座金（4） 取付説明書 [ME-2056]（1）

納まり図

●施工前に必ず確認してください。

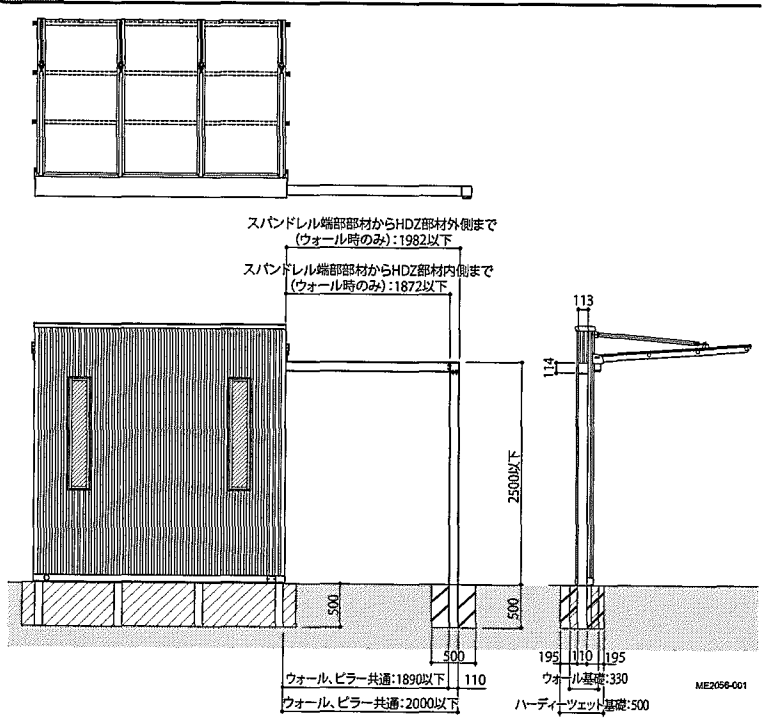

※本図は、「ネクスペース ウォール＆ルーフ」に取付ける場合を示しています。

施工手順

●ネクスペース本体の施工完了後に行ってください。

①「納まり図」と右図を参照してハーディーツェットアーチの取付位置を決めてください。

●地下埋設物（給排水管等）に影響を及ぼさないように位置を決めてください。
●ハーディツェットの埋め込みおよび取付けについては、取付説明書 [ME-1810] を参照してください。

ウォールに取付ける場合は、下図を参照してアーチ接続部分のスパンドレルを切欠いてください。

●ウォール・スパンドレルカット寸法

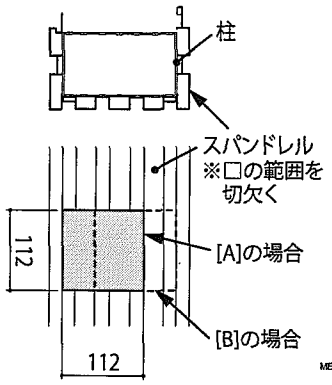

②柱にφ 13mm の下孔を 4 ヶ所あけてください。

③ M8 ターンナットを柱に差し込んでください。

●ターンナットの取付方法
※ボルトを差し込むことにより、柱内部でナット部が回転します。

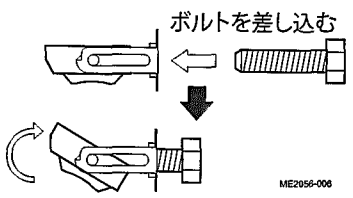

④ HDZ 取付部品をハーディツェットに取付けてください。

⑤ハーディーツェットをピラーまたはウォールに取付けてください。

●アーチ取付位置

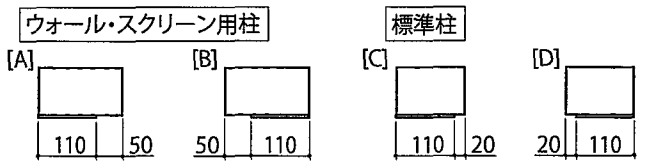

※どちらかの一方の端部に寄せて取付ける

●下孔加工寸法

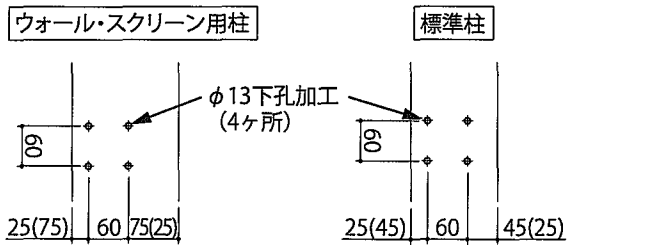

※本図は[A]・[C]位置に取付ける場合を示しています。
※( )内寸法は[B]・[D]の場合を示しています。

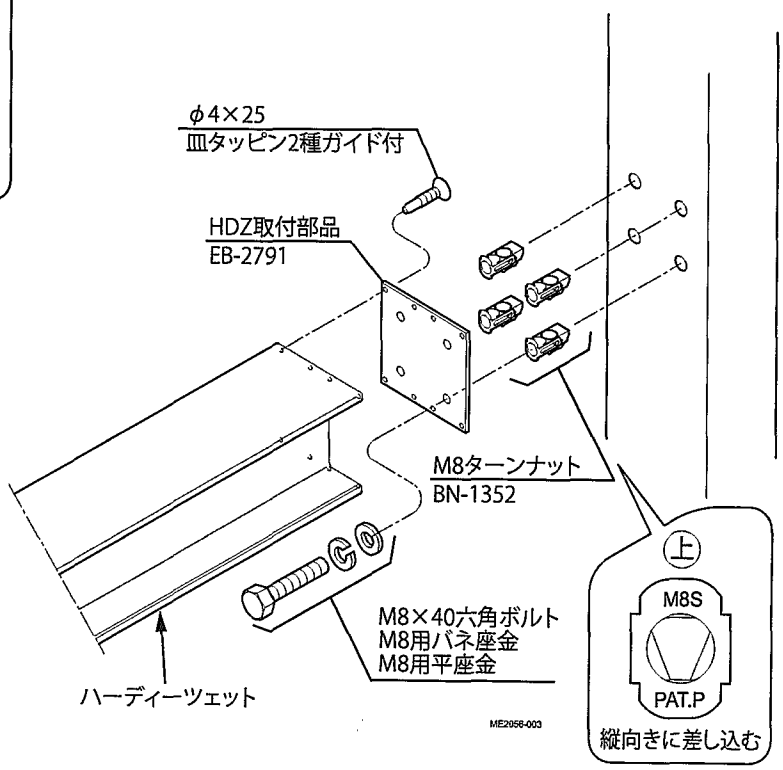

※本図は、「ネクスペース ピラー＆ルーフ」標準納まりに取付ける場合を示しています。

■施工工事店様、販売店様へのお願い

●「取扱説明書」に基づき（同梱されているもののみ）商品の使用方法、保守点検方法およびメンテナンス方法を必ず施主様に説明してください。
●この取付説明書は、施工完了後施主様にお渡しください。

施工完了日	年　月　日
施工工事店	TEL（　）　-
販売店	TEL（　）　-

新日軽株式会社
本社／〒136-0076
東京都江東区南砂2－7－5

この商品についてのご質問やご相談は下記の窓口にお問い合せください。
お客様相談室
0120-37-2534

新日軽インターネットホームページ　http://www.shinnikkei.co.jp

東北エクステリア支店……☎022-297-3354
関東エクステリア支店……☎03-5677-8729
名古屋東海エクステリア支店‥☎052-731-1920
大阪エクステリア支店……☎06-6479-3234
中四国エクステリア支店……☎082-544-4144
九州エクステリア支店……☎092-523-8890
札幌住宅建材支店……☎011-219-7511
東北住宅建材支店……☎022-297-3364
関信越住宅建材支店……☎027-328-2881
関東住宅建材支店……☎03-3842-7123
中部東海住宅建材支店‥‥☎052-731-1911
大阪住宅建材支店……☎06-6390-1331
中四国住宅建材支店……☎082-544-4136
九州住宅建材支店……☎092-523-7007