TOSTEM トーヨーサッシ株式会社

リーゼントデッキST型 組立て・取付け説明書

MAB-409A
7-81124.③.Ⓜ

■取付け順序

※は、けた・根太がけセットに同梱してある説明書をご覧ください。
○は、先付け金具の説明書をご覧ください。

○1.先付け金具の取付け
先付け金具は外壁の仕上げ前に取り付けます。

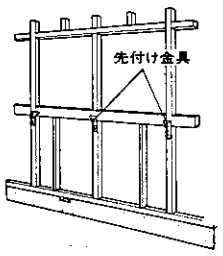

2.壁の施工
3.根太がけ取付け下地の調整
4.根太がけの取付け

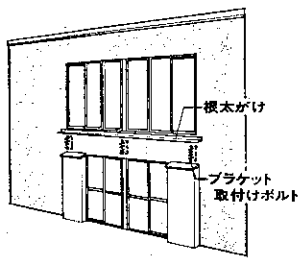

5.主柱・中間柱と妻ばり・連結根太の取付け
6.ブラケットの取付け
7.妻ばり・連結根太の取付け

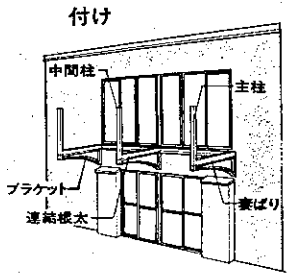

※8.けたの取付け
9.雨どいの取付け
※10.火打ちの取付け

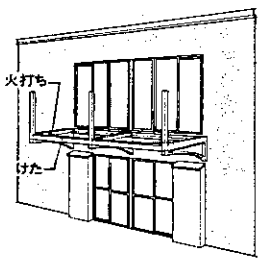

※11.根太の取付け

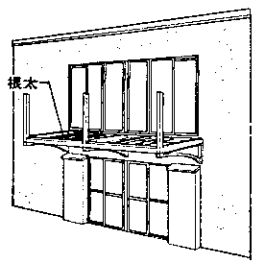

※12.デッキボード・目地カバー・連結根太カバー・控え棒の取付け
※13.笠木(格子パネル)の取付け
※14.笠木の固定

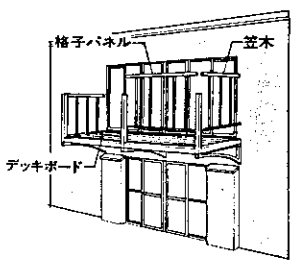

15.けたカバーとデッキボード面へのシリコンシーリング処理

■お願い

- 本製品の強度は、先付け金具の取付け方によって左右されます。
  先付け金具に同梱してある説明書に従って正しく取り付けてください。
- 組立てのネジ・ボルトは、締め忘れや緩みが生じないようにしてください。
- 躯体への取付けネジは、たたき込まず、確実にねじ込んでください。
  モルタル部分だけで固定すると、非常に危険ですから、絶対に避けてください。

■姿図

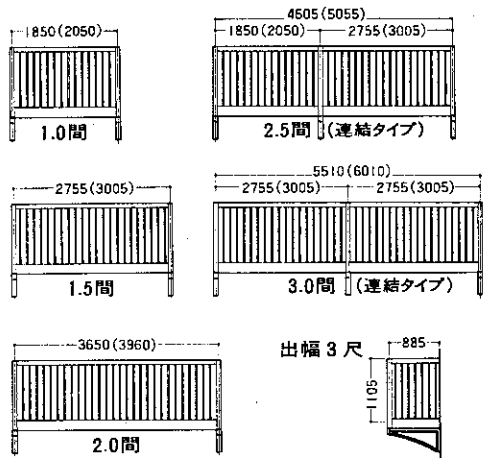

■構造説明図

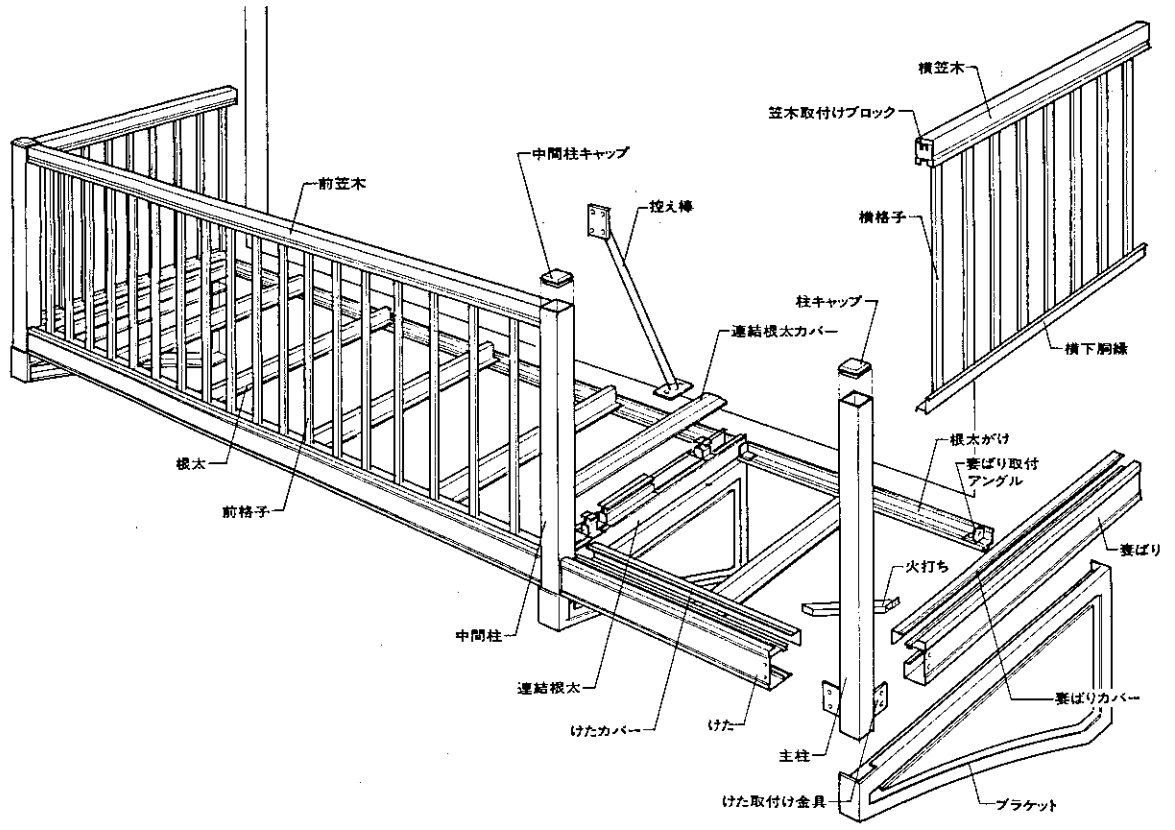

■取付け詳細

1.根太がけ取付け下地の調整と根太がけの取付け(図-1)

①根太がけの取付け場所をよく調べ必ず、柱・筋交いなどの躯体に取り付けるようにします。
※根太がけが直接躯体に付かない場合は、確実に添木をし、力が躯体に働くようにします。
②根太がけの水平を出し、タッピンネジ取付け部にϕ4.6の下穴をあけます。
③下穴に十分コーキングを詰めてから、六角タッピンネジ(ϕ6×70)で躯体に固定します。

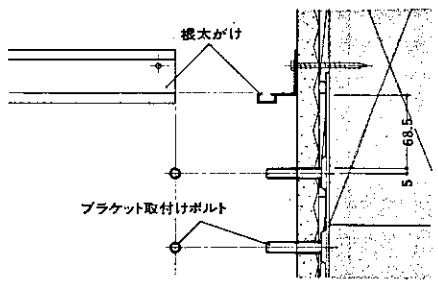

(図-1)

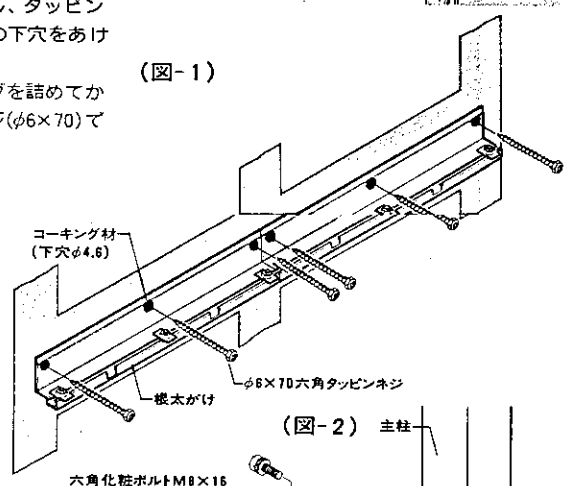

2.主柱・中間柱への妻ばり・連結根太の取付け(図-2,3)

①主柱に、妻ばりを六角ボルトで固定します。
②中間柱に、連結根太を六角ボルトで固定します。
※柱と妻ばり及び、連結根太の接続個所には、必ずコーキングで処理してください

(図-2)

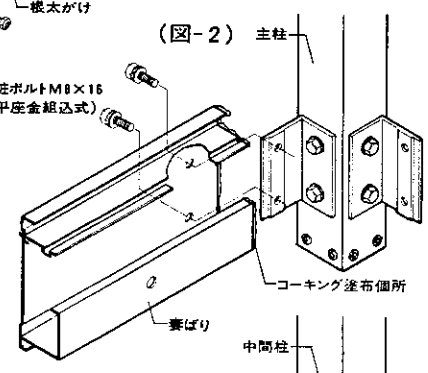

(図-3)

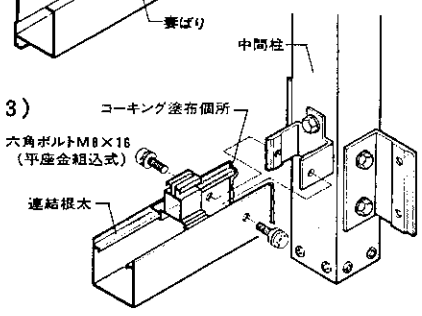

3.ブラケットと主柱・中間柱の連結(図-4)

主柱・中間柱を六角ボルトでブラケットに固定します。

(図-4)

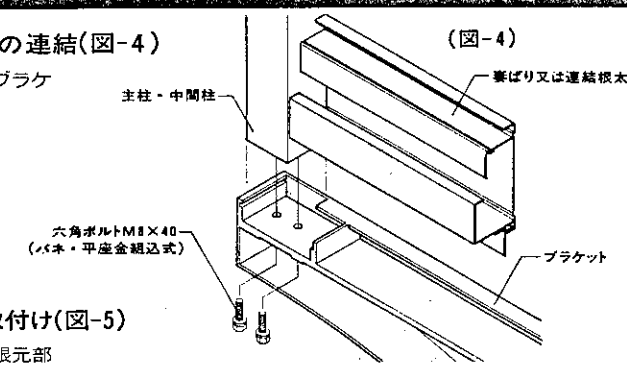

4.ブラケットの躯体への取付け(図-5)

①ブラケット取付けボルトの根元部をコーキングで処理します。
②ブラケット取付けボルトにブラケットを差し込み、六角ナットと平座金で固定します。(六角ナットは2個使用)
③ブラケット目隠し金具を丸皿タッピンネジで固定します。
※連結タイプの柱の高さが一致しない場合は、同梱のレベル調整スペーサーで調整したのち、ブラケットに固定してください (図-6)

(図-5)

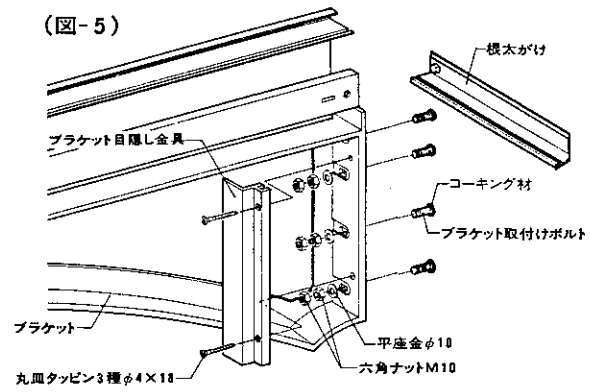

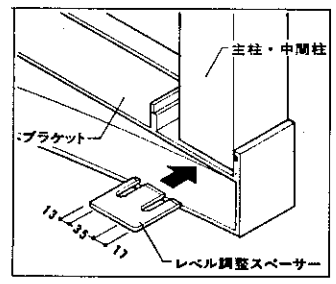

5.根太がけへの妻ばり・連結根太の取付け

①六角ボルトを、根太がけの端部から差し込みます。(ボルトは根太がけセットに同梱)
②妻ばりフレ止めアングルを、六角タッピンネジで躯体に固定します。
③連結根太と根太がけを、六角ボルトで固定します。

(図-7)

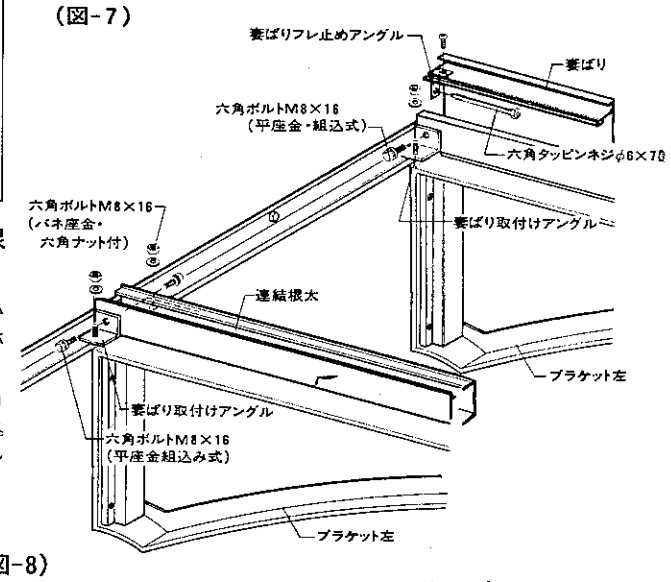

6.雨どい(別売り)の取付け(図-8)

①雨どいアタッチメントCを取り付けます。(中間の場合は、雨どいアタッチメントDも取り付けます。)
②縦どいA・B・C、エルボ、雨どいアタッチメントを接着し、縦どいDの取付け位置を決めます。(縦どいは、現場でも合わせて切断します。
③控え金具を取り付けます。
④排水方向を決め、縦どいDにエルボを接着します。
※詳細は、雨どいセット内の説明書をご覧ください。

(図-8)

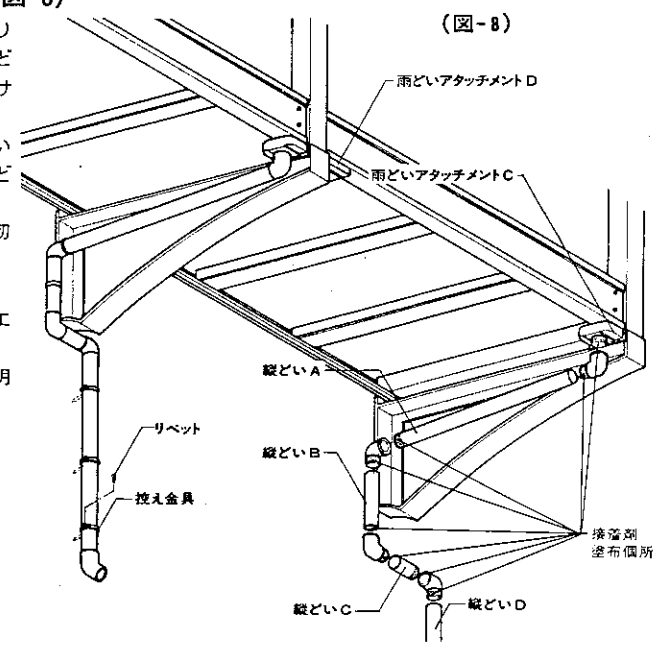
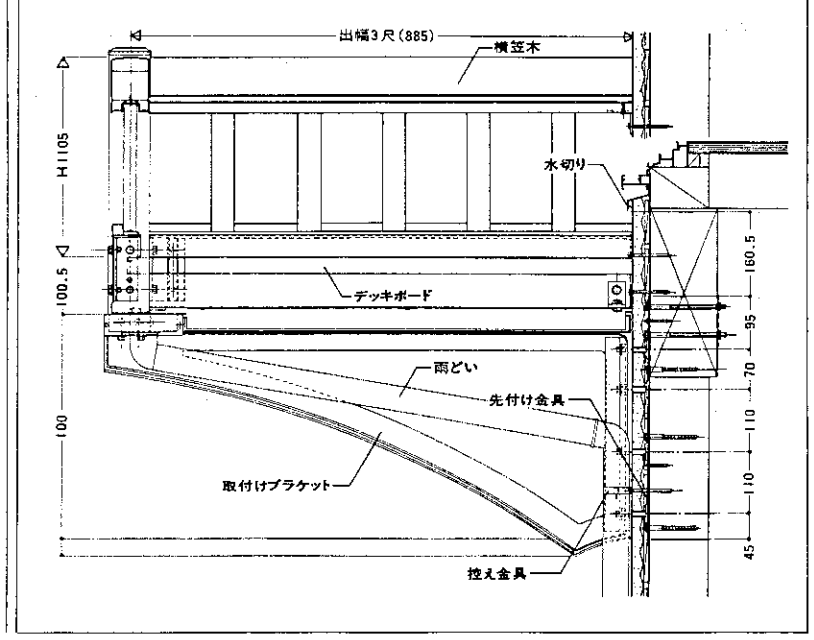
■参考納まり図